DOLPHIN LG 1910/2680 A

Жидкостно-кольцевые вакуумные насосы

VACUUM SOLUTIONS

Прочность

Испытанная технология, надежная работа, чрезвычайно высокая устойчивость к парам и частицам, специальная конструкция для сложных сред, таких как горная разработка, электростанции, производство сахара, целлюлозно-бумажная промышленность, сталеварение и т. д.

Превосходные рабочие характеристики

Высокая производительность, высокая скорость откачки

Универсальность

Модульная конструкция, корпус из чугуна (EN-GJL-200) с крыльчаткой из высокопрочного чугуна или коррозионностойкой нержавеющей стали класса 316, возможно использование отличных от воды рабочих жидкостей, можно использовать как компрессор

Аксессуары

- Насосные блоки с моторным приводом, с редуктором или клиноременной приводной системой, монтаж на прочные стальные несущие рамы
- Системы частичной или полной рециркуляции
- Защита от кавитации
- Эжектор для удаления газов
- Обратные клапаны
- Вакуумные предохранительные клапаны

© Busch Vacuum Solutions

DOLPHIN LG 1910/2680 A

Жидкостно-кольцевые вакуумные насосы

VACUUM SOLUTIONS

Габаритный чертеж

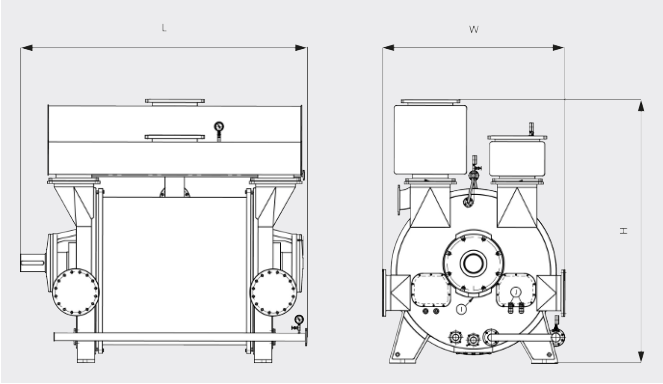

Скорость откачки

Воздух при 20 °C. Допустимое отклонение: ±10 %

___ 50 Hz ..... 60 Hz

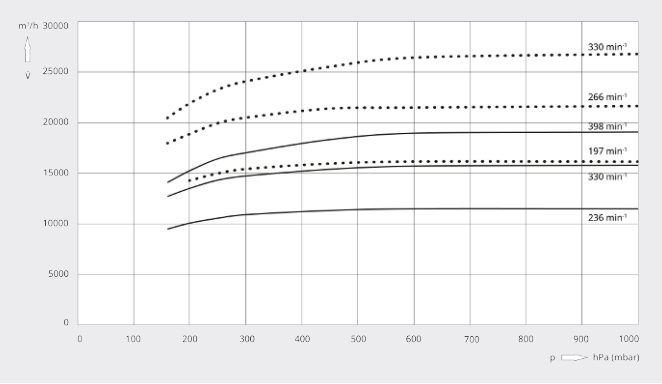

	DOLPHIN LG 1910 A	DOLPHIN LG 2680 A
Номинальная производительность	11550 – 19100 m³/h	16160 – 26800 m³/h
Предельное остаточное давление	160 hPa (mbar)	160 hPa (mbar)
Номинальная мощность двигателя	220 – 500 kW	355 – 650 kW
Номинальная частота вращения двигателя	236 – 398 min^{-1}	197 – 330 min^{-1}
Уровень шума (ISO 2151)	< 85 dB(A)	< 85 dB(A)
Масса, прибл.	8930 kg	12750 kg
Размеры (L x W x H)	2732 x 1785 x 2560 mm	3191 x 2065 x 2965 mm
Впуск газа / выпуск	DN 400 PN 10 / DN 400 PN 10	DN 500 PN 10 / DN 500 PN 10

ХОТИТЕ УЗНАТЬ БОЛЬШЕ?

Свяжитесь с нами!
info@busch.ru или **+7 495 648 67 26**

ЗАПОЛНИТЕ ФОРМУ ОБРАТНОЙ СВЯЗИ

ПОЗВОНИТЕ НАМ

© Busch Vacuum Solutions