SAMOS SB 0310–0530 D0

Suflante cu canal lateral

VACUUM SOLUTIONS

Part of the BUSCH GROUP

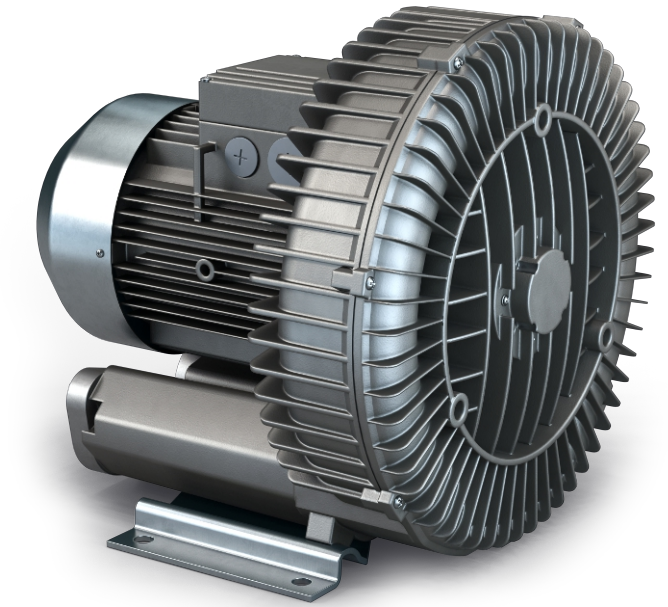

Fiabil

Construcție robustă, răcire cu aer eficientă, durată de viață îndelungată, nivel redus de întreținere, principiu de funcționare uscată și fără contact

Flexibil

Funcționare cu vid sau suprapresiune, instalare pe orizontală și pe verticală, diferite opțiuni de design și versiuni certificate ATEX disponibile

Silențios

Nivel de zgomot foarte redus, unitate complet închisă, amortizoare de zgomot interne

Accesorii, piese de schimb și opționale

- Supape de limitare a subpresiunii
- Supape de limitare a presiunii
- Amortizoare de zgomot suplimentare
- Protecție termică (comutator cu bimetal sau termistor PTC)

© Busch Vacuum Solutions

SAMOS SB 0310–0530 D0

Suflante cu canal lateral

VACUUM SOLUTIONS

Part of the BUSCH GROUP

Desen dimensional

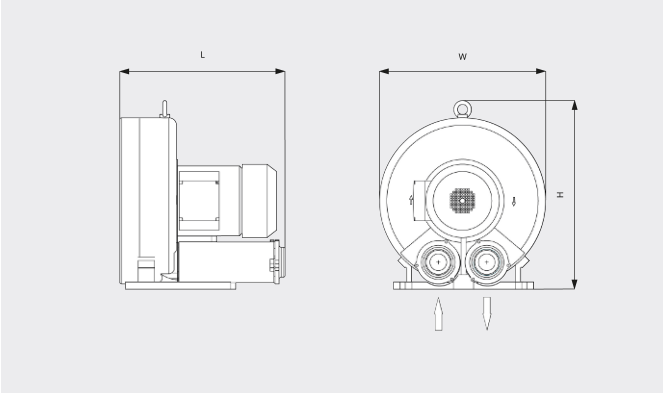

Viteză de pompare

Aer la 20 °C. Toleranță: ± 10 % ___ 50 Hz ..... 60 Hz

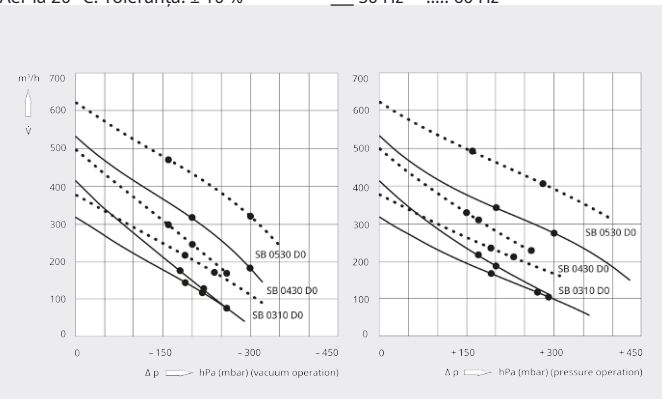

	SAMOS SB 0310 D0	SAMOS SB 0310 D0
Viteză nominală de pompare/debit volumetric	315 / 375 m³/h (50/60 Hz)	315 / 375 m³/h (50/60 Hz)
Diferență de presiune maximă (versiune cu vid)	-200 hPa (mbar) (50/60 Hz)	-260 / -240 hPa (mbar) (50/60 Hz)
Diferență de presiune maximă (versiune cu suprapresiune)	+190 hPa (mbar) (50/60 Hz)	+270 / +230 hPa (mbar) (50/60 Hz)
Putere de funcționare maximă	2,5 / 3 kW (50/60 Hz)	3,0 / 3,45 kW (50/60 Hz)
Efficiency class	IE3	IE n.d.
Factor de service	1,15	1,0
Viteză nominală a motorului	2910 / 3510 rot/min (50/60 Hz)	2855 / 3430 rot/min (50/60 Hz)
Nivel de zgomot (ISO 3744)	64 / 70 dB(A) (50/60 Hz)	69 / 72 dB(A) (50/60 Hz)
Greutate aprox.	36 kg	39 kg
Dimensiuni (L x W x H)	396 x 383 x 429 mm	414 x 383 x 429 mm
Admisie gaz / Exhaustare	G 2" / G 2"	G 2" / G 2"

	SAMOS SB 0430 D0	SAMOS SB 0430 D0	SAMOS SB 0430 D0
Viteză nominală de pompare/debit volumetric	415 / 500 m³/h (50/60 Hz)	415 / 500 m³/h (50/60 Hz)	415 / 500 m³/h (50/60 Hz)
Diferență de presiune maximă (versiune cu vid)	-160 / -140 hPa (mbar) (50/60 Hz)	-220 / -200 hPa (mbar) (50/60 Hz)	-260 hPa (mbar) (50/60 Hz)

© Busch Vacuum Solutions

SAMOS SB 0310–0530 D0

Suflante cu canal lateral

VACUUM SOLUTIONS

Part of the BUSCH GROUP

	SAMOS SB 0430 D0	SAMOS SB 0430 D0	SAMOS SB 0430 D0
Diferență de presiune maximă (versiune cu suprapresiune)	+150 / +120 hPa (mbar) (50/60 Hz)	+200 / +170 hPa (mbar) (50/60 Hz)	+290 hPa (mbar) (50/60 Hz)
Putere de funcționare maximă	2,5 / 3 kW (50/60 Hz)	3,0 / 3,45 kW (50/60 Hz)	4,0 / 4,6 kW (50/60 Hz)
Efficiency class	IE3	IE n.d.	IE n.d.
Factor de service	1,15	1,0	1,0
Viteză nominală a motorului	2910 / 3510 rot/min (50/60 Hz)	2855 / 3430 rot/min (50/60 Hz)	2910 / 3495 rot/min (50/60 Hz)
Nivel de zgomot (ISO 3744)	64 / 70 dB(A) (50/60 Hz)	71 / 75 dB(A) (50/60 Hz)	71 / 75 dB(A) (50/60 Hz)
Greutate aprox.	41 kg	40 kg	50 kg
Dimensiuni (L x W x H)	408 x 381 x 434 mm	426 x 381 x 429 mm	416 x 381 x 429 mm
Admisie gaz / Exhaustare	G 2" / G 2"	G 2" / G 2"	G 2" / G 2"

	SAMOS SB 0530 D0	SAMOS SB 0530 D0
Viteză nominală de pompare/debit volumetric	530 / 620 m^3/h (50/60 Hz)	530 / 620 m^3/h (50/60 Hz)
Diferență de presiune maximă (versiune cu vid)	-200 / -170 hPa (mbar) (50/60 Hz)	-300 hPa (mbar) (50/60 Hz)
Diferență de presiune maximă (versiune cu suprapresiune)	+200 / +160 hPa (mbar) (50/60 Hz)	+300 / +280 hPa (mbar) (50/60 Hz)
Efficiency class	IE n.d.	IE n.d.
Factor de service	1,0	1,0
Putere de funcționare maximă	4,0 / 4,6 kW (50/60 Hz)	5,5 / 6,3 kW (50/60 Hz)
Viteză nominală a motorului	2915 / 3500 rot/min (50/60 Hz)	2900 / 3450 rot/min (50/60 Hz)
Nivel de zgomot (ISO 3744)	69 / 71 dB(A) (50/60 Hz)	71 / 75 dB(A) (50/60 Hz)
Greutate aprox.	112 kg	115 kg
Dimensiuni (L x W x H)	506 x 486 x 530 mm	527 x 486 x 530 mm
Admisie gaz / Exhaustare	G 2½" / G 2½"	G 2½" / G 2½"

DORIȚI SĂ AFLAȚI MAI MULTE?

Contactaţi-ne direct!
office@buschvacuum.ro sau **+40 770 709 709**

FORMULAR DE CONTACT

SUNAȚI-NE ACUM

© Busch Vacuum Solutions