PLASTEX
PMM/PMI 0060-0140 A

Sisteme de vid

VACUUM SOLUTIONS

Part of the BUSCH GROUP



Eficient

Îmbunătățirea calității produsului, degazare eficientă, conținut scăzut de componente volatile reziduale, consum de energie redus, costuri de operare minimizate, întreținere minimă

Fiabil

Construcție robustă, funcționare fiabilă, principiu de funcționare fără contact al tehnologiei cu gheare

Flexibil

Design modular, orientat spre aplicații, instalare și operare ușoare

© Busch Vacuum Solutions

PLASTEX
PMM/PMI 0060-0140 A

Sisteme de vid

VACUUM SOLUTIONS

Part of the BUSCH GROUP

Desen dimensional

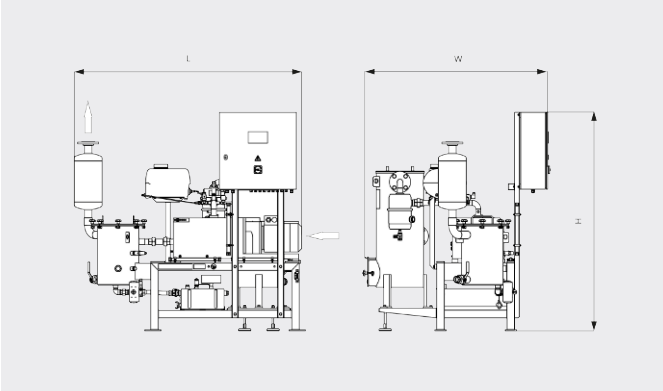

Viteză de pompare
Aer la 20 °C. Toleranță: ± 10 %

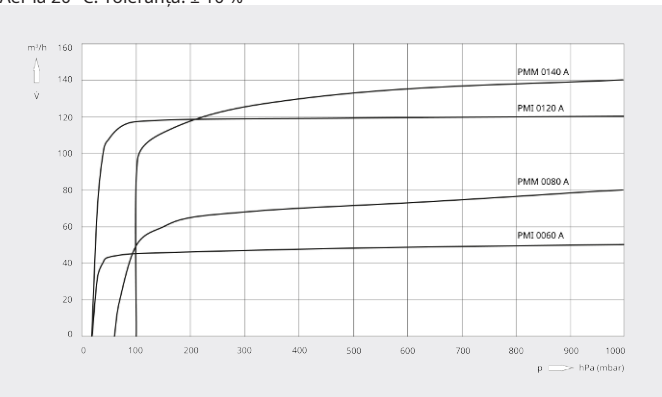

	PLASTEX PMM 0080 A	PLASTEX PMM 0140 A	PLASTEX PMI 0060 A	PLASTEX PMI 0120 A
Viteză nominală de pompare	80 m^3/h	140 m^3/h	50 m^3/h	120 m^3/h
Presiune finală	60 hPa (mbar)	100 hPa (mbar)	20 hPa (mbar)	20 hPa (mbar)
Putere nominală a motorului	2,2 kW	3,5 kW	1,5 kW	4,2 kW
Viteză nominală a motorului	1500 min^{-1}	3000 min^{-1}	1500 min^{-1}	3000 min^{-1}
Nivel de zgomot (ISO 2151)	76 dB(A)	80 dB(A)	75 dB(A)	81 dB(A)
Greutate aprox.	506 kg	514 kg	552 kg	572 kg
Dimensiuni (L x W x H) (ușa tabloului de comandă închisă)	1797 x 1455 x 1700 mm	1797 x 1455 x 1700 mm	1797 x 1455 x 1700 mm	1797 x 1455 x 1700 mm
Dimensiuni (L x W x H) (ușa tabloului de comandă deschisă)	1797 x 2012 x 1700 mm	1797 x 2012 x 1700 mm	1797 x 2012 x 1700 mm	1797 x 2012 x 1700 mm
Admisie gaz /evacuare	DN50 PN16 / DN50 PN16	DN50 PN16 / DN50 PN16	DN50 PN16 / DN50 PN16	DN50 PN16 / DN50 PN16

Date tehnice numai pentru 50 Hz, ca tensiune de funcționare a panoului de comandă 400 V/50 Hz

DORIȚI SĂ AFLAȚI MAI MULTE?

Contactaţi-ne direct!
office@buschvacuum.ro sau **+40 770 709 709**

FORMULAR DE CONTACT

SUNAȚI-NE ACUM

© Busch Vacuum Solutions