PUMA WP 1250–4500 B2/D2

Amplificatoare de vid

VACUUM SOLUTIONS

Part of the BUSCH GROUP

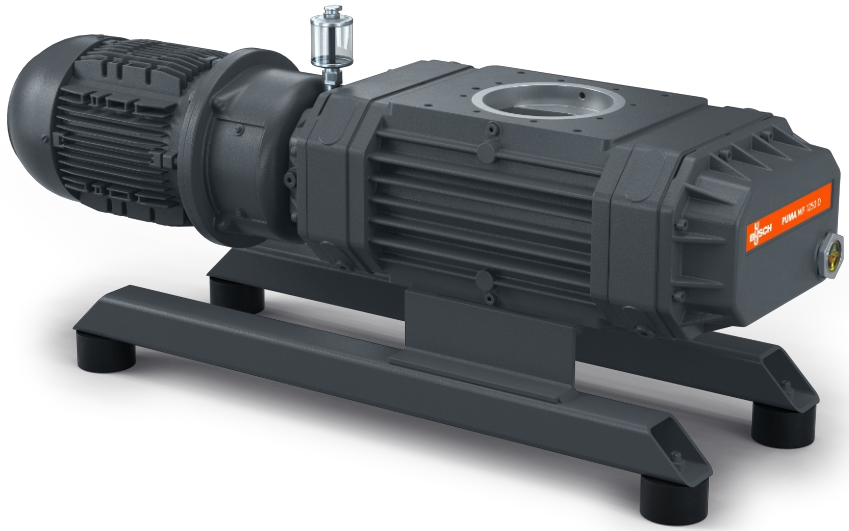

Fiabil

Design solid al lobilor, construcție robustă, realizată din material GGG40

Performanță ridicată

Eficiență volumetrică excelentă, mărește performanța unui sistem de vid de până la zece ori, conceput special pentru aplicații cu vid grosier și mediu

Flexibil

Poate fi montat direct cu flanșă pe sistem în orice poziție, amplifică performanța tuturor tipurilor de pompe suport, controlul este posibil prin intermediul unui presostat sau al unui convertizor de frecvență

© Busch Vacuum Solutions

PUMA WP 1250–4500 B2/D2

Amplificatoare de vid

VACUUM SOLUTIONS

Part of the BUSCH GROUP

Desen dimensional

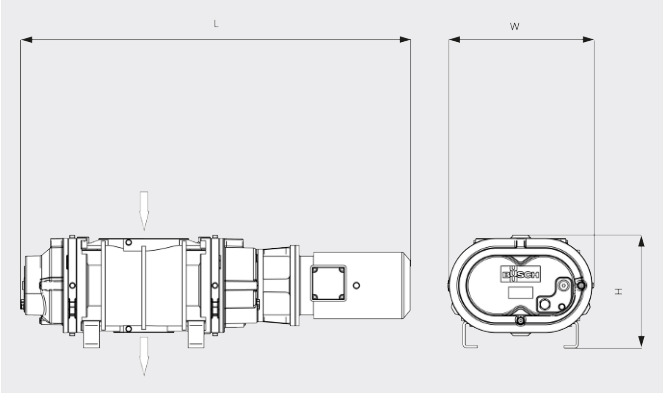

Viteză de pompare

Aer la 20 °C. Toleranță: ± 10 % ___ 50 Hz ..... 60 Hz

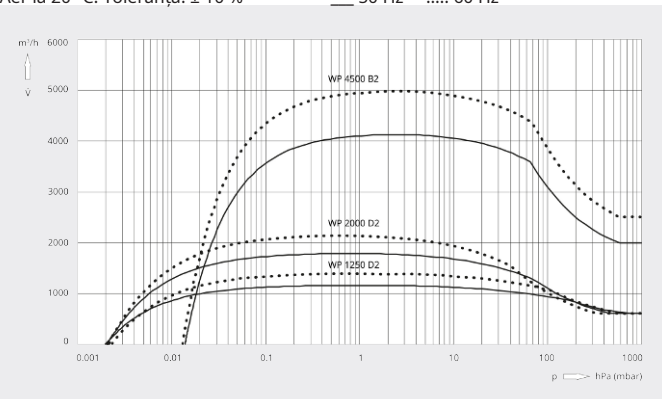

	PUMA WP 1250 D2	PUMA WP 2000 D2	PUMA WP 4500 B2
Viteză nominală de pompare	1295 / 1555 m³/h (50/60 Hz)	2020 / 2435 m³/h (50/60 Hz)	4500 / 5400 m³/h (50/60 Hz)
Viteză de pompare	1166 / 1392 m³/h (50/60 Hz)	1791 / 2136 m³/h (50/60 Hz)	4126 / 4972 m³/h (50/60 Hz)
Diferență de presiune maximă	50 hPa (mbar) (50/60 Hz)	50 hPa (mbar) (50/60 Hz)	25 hPa (mbar) (50/60 Hz)
Putere nominală a motorului	4,3 / 5,2 kW (50/60 Hz)	5,5 / 7,0 kW (50/60 Hz)	11,0 / 12,6 kW (50/60 Hz)
Viteză nominală a motorului	3000 / 3600 rot/min (50/60 Hz)	3000 / 3600 rot/min (50/60 Hz)	3000 / 3600 rot/min (50/60 Hz)
Greutate aprox.	250 kg	350 kg	640 kg
Dimensiuni (L x W x H)	1062 x 348 x 490 mm	1156 x 420 x 600 mm	1443 x 544 x 419 mm
Admisie gaz / Exhaustare	DN 160 ISO / DN 160 ISO	DN 160 ISO / DN 160 ISO	DN 250 ISO / DN 160 ISO

DORIȚI SĂ AFLAȚI MAI MULTE?

Contactaţi-ne direct!
office@buschvacuum.ro sau **+40 770 709 709**

FORMULAR DE CONTACT

SUNAȚI-NE ACUM

© Busch Vacuum Solutions