COBRA NC 0400/0630 B/C ECOTORQUE

Pompe de vid cu șurub uscate

VACUUM SOLUTIONS

Part of the BUSCH GROUP



Eficient

Economii de energie ridicate datorită variatorului de viteză (ECOTORQUE), modului Eco cu funcție de pornire și oprire automată, costuri de întreținere reduse, intervale de service lungi, durată de viață extinsă a pompei, sisteme de răcire eficiente

Flexibil

Ajustarea precisă a nivelului de vid (controlul presiunii) și a vitezei de pompare (controlul vitezei) la cerințele ale procesului, compatibilă cu o gamă largă de tensiuni de alimentare, control și monitorizare ușoare a până la opt pompe de vid cu ECOTORQUE Master Control opțional

Performanță ridicată

Design avansat cu șurub, șuruburi cu autoechilibrare brevetate, timpi rapizi de pompare, perfect adaptate pentru tratament termic, acoperire, uscare în vid și capturarea carbonului

Accesorii, piese de schimb și opționale

- Sistem cu gaz de purjare
- Alimentare cu gaz de etanșare
- Alimentare cu gaz de diluție
- Adaptor de racordare, pentru conectarea flanșelor ISO sau ASME
- Supapă de reținere
- Amortizor de zgomot la evacuarea gazului
- Răcire cu aer
- Diferite configurații de etanșare și acoperire

© Busch Vacuum Solutions

COBRA NC 0400/0630 B/C ECOTORQUE

Pompe de vid cu șurub uscate

VACUUM SOLUTIONS

Part of the BUSCH GROUP

Desen dimensional

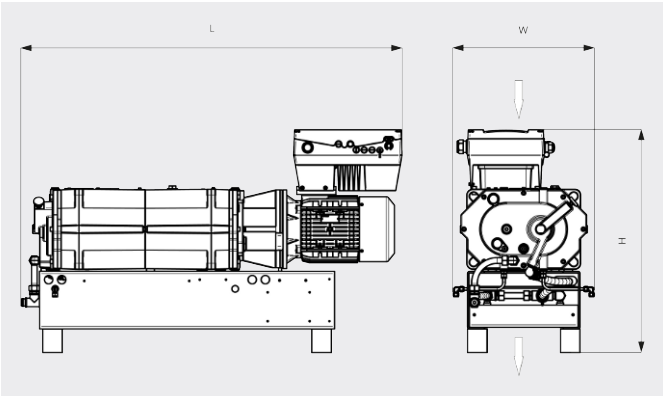

Viteză de pompare
Aer la 20 °C. Toleranță: ± 10 % ___ Viteză max.



Viteză de pompare
Aer la 20 °C. Toleranță: ± 10 % ___ Viteză max.

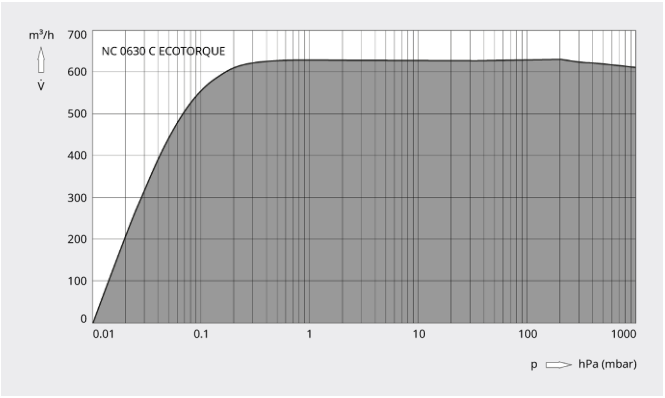

COBRA NC 0400/0630 B/C ECOTORQUE

Pompe de vid cu șurub uscate

VACUUM SOLUTIONS

Part of the BUSCH GROUP

	COBRA NC 0400 B ECOTORQUE	COBRA NC 0630 C ECOTORQUE
Viteză nominală de pompare	max. 420 m³/h (50/60 Hz)	max. 630 m³/h (50/60 Hz)
Presiune finală	≤ 0,01 hPa (mbar)	≤ 0,01 hPa (mbar)
Putere nominală a motorului	9,5 kW	17,0 kW
Viteză nominală a motorului	3600 rot/min	3600 rot/min
Nivel de presiune acustică (ISO 2151), KpA = 3 dB	69 dB(A)	≤ 75 dB(A)
Greutate aprox.	500 kg	600 kg
Dimensiuni (L x W x H)	1452 x 539 x 849 mm	1540 x 592 x 798 mm
Admisie gaz / Exhaustare	DN 80 PN 6 / DN 63 ISO–K	DN 100 ISO–K / DN 100 ISO–K

DORIȚI SĂ AFLAȚI MAI MULTE?

Contactaţi-ne direct!
office@buschvacuum.ro sau **+40 770 709 709**

FORMULAR DE CONTACT

SUNAȚI-NE ACUM

© Busch Vacuum Solutions