COBRA NC 0100-0300 B ECOTORQUE

Pompe de vid cu șurub uscate

VACUUM SOLUTIONS

Part of the BUSCH GROUP



Eficient

Economii de energie ridicate datorită variatorului de viteză (ECOTORQUE), modului Eco cu funcție de pornire și oprire automată, costuri de întreținere reduse, intervale de service lungi, durată de viață extinsă a pompei, sisteme de răcire eficiente

Flexibil

Ajustarea precisă a nivelului de vid (controlul presiunii) și a vitezei de pompare (controlul vitezei) la cerințele ale procesului, compatibilă cu o gamă largă de tensiuni de alimentare, control și monitorizare ușoare a până la opt pompe de vid cu ECOTORQUE Master Control opțional

Performanță ridicată

Design avansat cu șurub, șuruburi cu autoechilibrare brevetate, timpi rapizi de pompare, perfect adaptate pentru tratament termic, acoperire, uscare în vid și capturarea carbonului

Accesorii, piese de schimb și opționale

- Sistem cu gaz de purjare
- Alimentare cu gaz de etanșare
- Alimentare cu gaz de diluție
- Adaptor de racordare, pentru conectarea flanșelor ISO sau ASME
- Supapă de reținere
- Amortizor de zgomot la evacuarea gazului
- Răcire cu aer
- Diferite configurații de etanșare și acoperire

© Busch Vacuum Solutions

COBRA NC 0100-0300 B ECOTORQUE

Pompe de vid cu șurub uscate

VACUUM SOLUTIONS

Part of the BUSCH GROUP

Desen dimensional

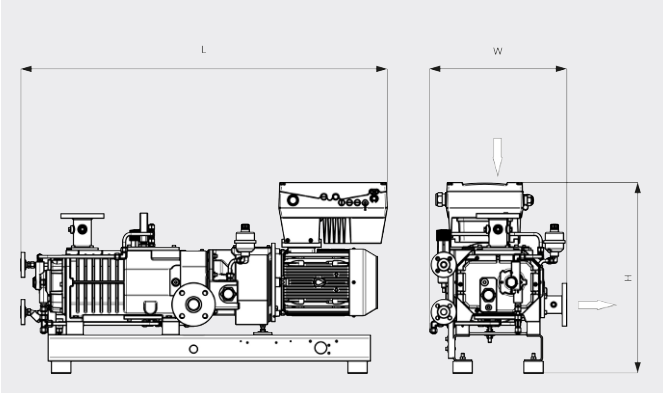

Viteză de pompare

Aer la 20 °C. Toleranță: ± 10 % ___ Viteză max.

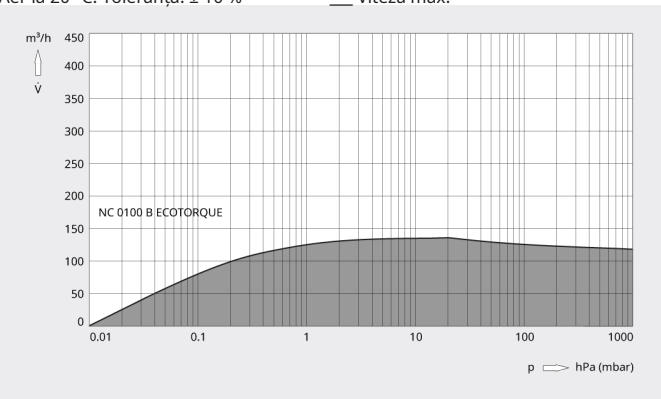

Viteză de pompare

Aer la 20 °C. Toleranță: ± 10 % ___ Viteză max.

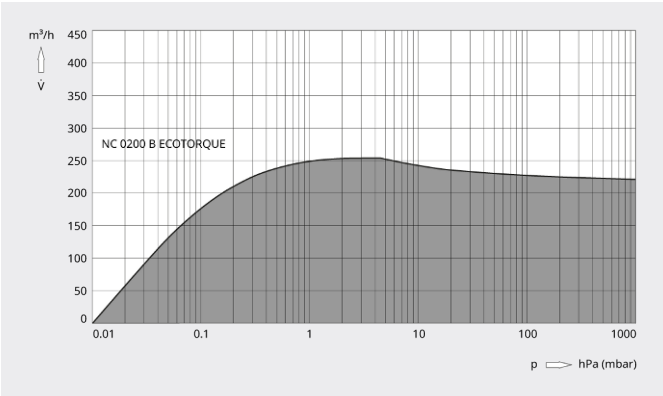

Viteză de pompare

Aer la 20 °C. Toleranță: ± 10 % ___ Viteză max.

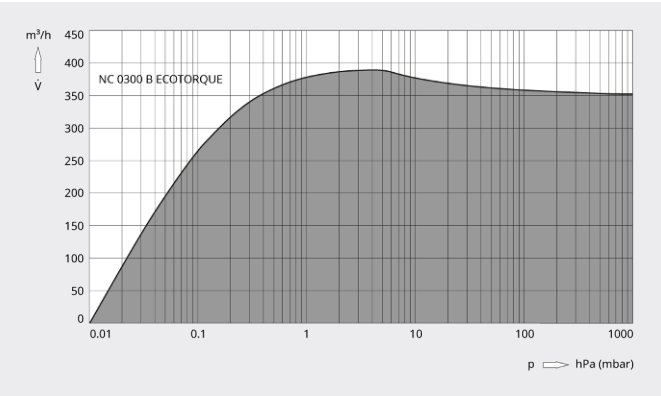

© Busch Vacuum Solutions

COBRA NC 0100-0300 B ECOTORQUE

Pompe de vid cu șurub uscate

VACUUM SOLUTIONS

Part of the BUSCH GROUP

	COBRA NC 0100 B ECOTORQUE	COBRA NC 0200 B ECOTORQUE	COBRA NC 0300 B ECOTORQUE
Viteză de pompare	max. 130 m³/h (50/60 Hz)	max. 265 m³/h (50/60 Hz)	max. 385 m³/h (50/60 Hz)
Presiune finală	≤ 0,01 hPa (mbar)	≤ 0,01 hPa (mbar)	≤ 0,01 hPa (mbar)
Putere nominală a motorului	4,8 kW	7,6 kW	9,5 kW
Viteză nominală a motorului	3600 rot/min	3600 rot/min	3600 rot/min
Nivel de presiune acustică (ISO 2151), KpA = 3 dB	≤ 74 dB(A)	≤ 76 dB(A)	≤ 77 dB(A)
Greutate aprox.	300 kg	350 kg	400 kg
Dimensiuni (L x W x H)	1180 x 514 x 678 mm	1263 x 514 x 700 mm	1398 x 514 x 726 mm
Admisie gaz / Exhaustare	DN 40 PN 16 / DN 40 PN 16	DN 50 PN 16 / DN 50 PN 16	DN 50 PN 16 / DN 50 PN 16

DORIȚI SĂ AFLAȚI MAI MULTE?

Contactaţi-ne direct!
office@buschvacuum.ro sau **+40 770 709 709**

FORMULAR DE CONTACT

SUNAȚI-NE ACUM

© Busch Vacuum Solutions