DOLPHIN VL 0530–0800 A
Recirculare totală

Unități de pompe de vid cu inel de lichid

VACUUM SOLUTIONS

Part of the BUSCH GROUP

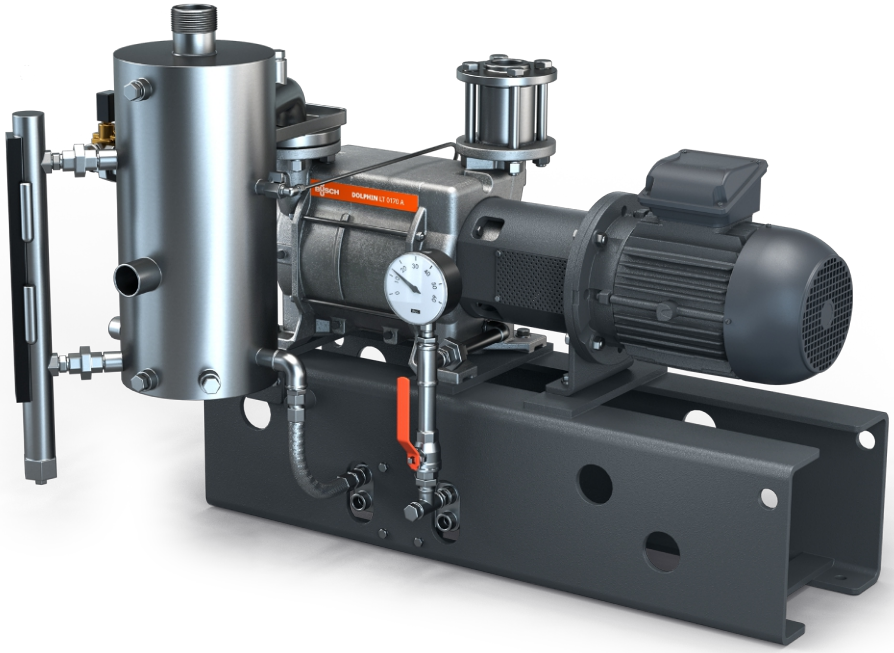

Multifuncțional

Unitate cu cadru de bază, separator de fluid de operare, schimbător de căldură, sistem de control, include supapă de reținere la admisie, kit de alimentare cu lichid proaspăt, indicator de nivel cu comutatoare, indicatoare de temperatură și de presiune și protecție anticavitație

Eficiente

Recircularea totală a fluidului de operare, consum redus de fluid de operare, recuperarea vaporilor condensați și a gazelor de proces, izolarea lichidului de răcire de fluidul de operare, sunt posibile și alte fluide de operare în afară de apă

Robust

Tehnologie verificată, operare fiabilă, rotor cu palete din oțel inoxidabil anticoroziv, toleranță extrem de ridicată la vapori și particule, puteți alege dintre carcase din fontă (EN-GJL-200) sau din oțel inoxidabil marca 316, este disponibilă versiunea certificată ATEX (Cat. 1 (i/o) IIB, T4)

© Busch Vacuum Solutions

DOLPHIN VL 0530–0800 A Recirculare totală

Unități de pompe de vid cu inel de lichid

VACUUM SOLUTIONS

Part of the BUSCH GROUP

Desen dimensional

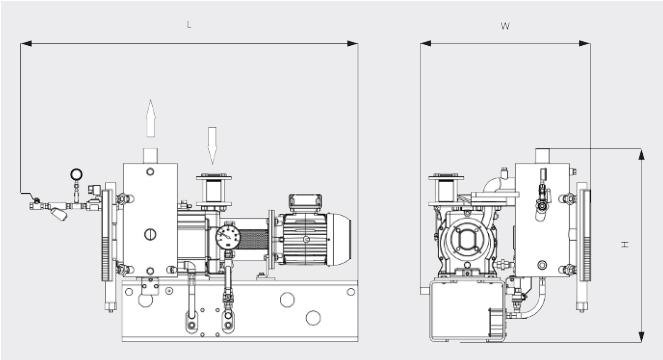

Desen dimensional

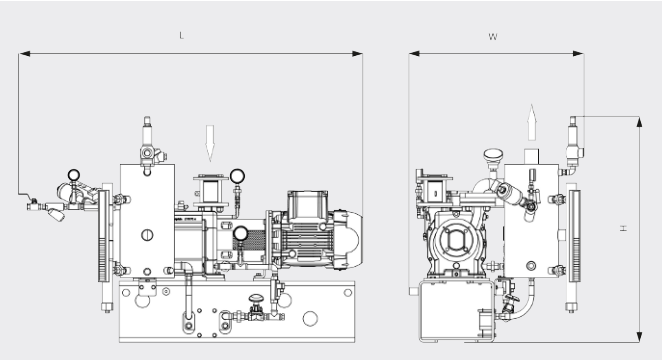

	DOLPHIN VL 0530 A Recirculare totală	DOLPHIN VL 0800 A Recirculare totală
Viteză nominală de pompare	405 / 551 m^3/h (50/60 Hz)	722 / 867 m^3/h (50/60 Hz)
Presiune finală	130 hPa (mbar) (50/60 Hz)	130 hPa (mbar) (50/60 Hz)
Putere nominală a motorului	11,0 / 15,0 kW (50/60 Hz)	18,5 / 22,0 kW (50/60 Hz)
Greutate aprox.	495 / 559 kg (Sigur/ATEX)	573 / 659 kg (Sigur/ATEX)
Dimensiuni (L x W x H)	1490 x 893 x 1129 / 1592 x 946 x 1248 mm (Sigur/ATEX)	1679 x 973 x 1144 / 1761 x 1059 x 1431 mm (Sigur/ATEX)
Admisie gaz / Exhaustare	G 2" / R 3"	G 2½" / R 4"

DORIȚI SĂ AFLAȚI MAI MULTE?

Contactaţi-ne direct!
office@buschvacuum.ro sau **+40 770 709 709**

FORMULAR DE CONTACT

SUNAȚI-NE ACUM

© Busch Vacuum Solutions