# DOLPHIN VL 0130–0320 A
# Debit continuu

**Unități de pompe de vid cu inel de lichid**

VACUUM SOLUTIONS

Part of the BUSCH GROUP

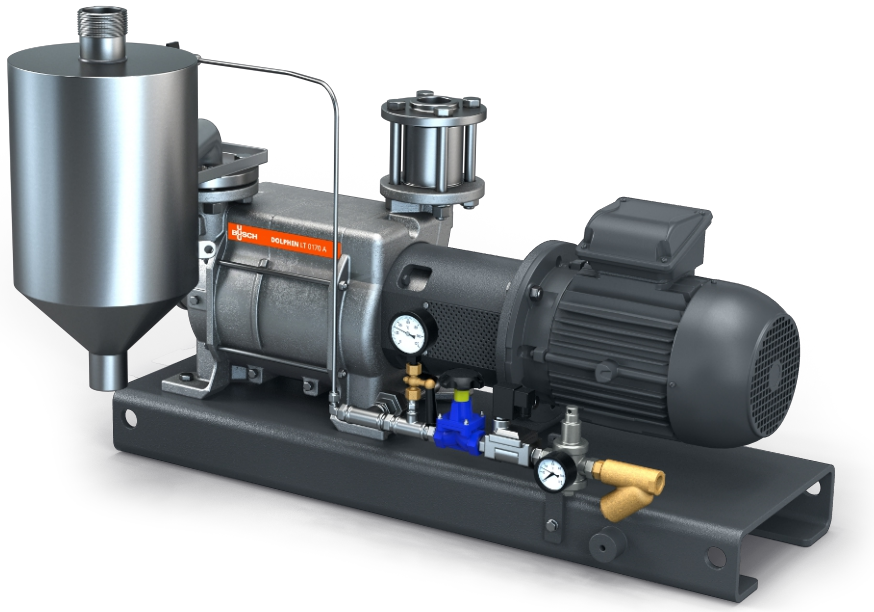

## Robust

Tehnologie verificată, operare fiabilă, rotor cu palete din oțel inoxidabil anticoroziv, toleranță extrem de ridicată la vapori și particule, supapă cu solenoid automată pentru controlul debitului fluidului de operare de la sursa de alimentare principală

## Multifuncțional

Unitate cu cadru de bază, separator de fluide de operare, sistem de control, include supapă de reținere la admisie, kit de alimentare cu lichid proaspăt, indicator de nivel (numai ATEX), senzor de temperatură (numai ATEX) și indicatoare de presiune și protecție anticavitație

## Flexibil

Puteți alege dintre carcase din fontă (EN-GJL-200) sau din oțel inoxidabil marca 316, este disponibilă versiunea certificată ATEX (Cat. 1 (i/o) IIB, T4), sunt posibile și alte fluide de operare în afară de apă


© Busch Vacuum Solutions

# DOLPHIN VL 0130–0320 A Debit continuu

**Unități de pompe de vid cu inel de lichid**

VACUUM SOLUTIONS

Part of the BUSCH GROUP

Desen dimensional

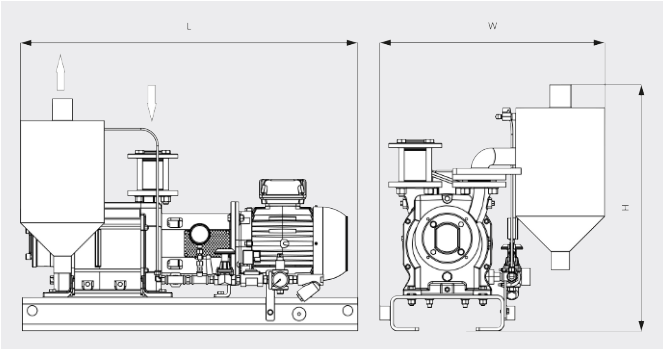


Desen dimensional

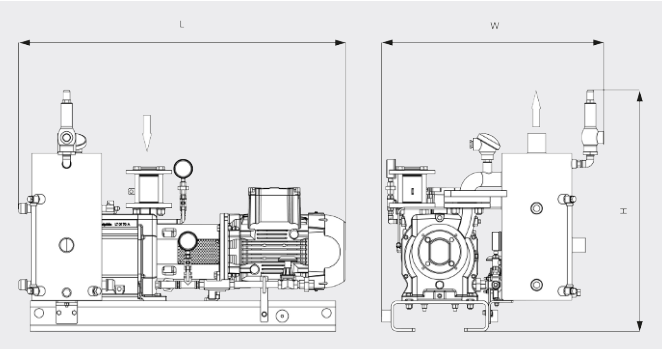


| | DOLPHIN VL 0130 A Debit continuu | DOLPHIN VL 0170 A Debit continuu | DOLPHIN VL 0220 A Debit continuu | DOLPHIN VL 0320 A Debit continuu |
|---|---|---|---|---|
| **Viteză nominală de pompare** | 105 / 128 m³/h (50/60 Hz) | 144 / 162 m³/h (50/60 Hz) | 203 / 230 m³/h (50/60 Hz) | 255 / 320 m³/h (50/60 Hz) |
| **Presiune finală** | 33 hPa (mbar) (50/60 Hz) | 33 hPa (mbar) (50/60 Hz) | 33 hPa (mbar) (50/60 Hz) | 33 hPa (mbar) (50/60 Hz) |
| **Putere nominală a motorului** | 3,0 / 4,0 kW (50/60 Hz) | 4,0 / 5,5 kW (50/60 Hz) | 5,5 / 7,5 kW (50/60 Hz) | 7,5 / 11,0 kW (50/60 Hz) |
| **Greutate aprox.** | 211 / 231 kg (Sigur/ATEX) | 221 / 296 kg (Sigur/ATEX) | 261 / 296 kg (Sigur/ATEX) | 362 / 422 kg (Sigur/ATEX) |
| **Dimensiuni (L x W x H)** | 1005 x 632 x 687 / 1037 x 724 x 788 mm (Sigur/ ATEX) | 1005 x 632 x 687 / 1069 x 724 x 788 mm (Sigur/ ATEX) | 1103 x 632 x 687 / 1207 x 724 x 788 mm (Sigur/ ATEX) | 1383 x 815 x 854 / 1436 x 927 x 1067 mm (Sigur/ ATEX) |
| **Admisie gaz / Exhaustare** | G 1½" / R 2" | G 1½" / R 2" | G 1½" / R 2" | G 2" / R 3" |

## DORIȚI SĂ AFLAȚI MAI MULTE?

Contactaţi-ne direct!
**office@buschvacuum.ro** sau **+40 770 709 709**

FORMULAR DE CONTACT

SUNAȚI-NE ACUM


© Busch Vacuum Solutions