DOLPHIN LX 0110–0180 C

Pompe de vid cu inel de lichid

VACUUM SOLUTIONS

Part of the BUSCH GROUP



Robust

Tehnologie verificată, operare fiabilă, toleranță extrem de ridicată la particule și vapori, rotor cu palete din oțel inoxidabil anticoroziv

Compact

Motor montat direct cu flanșă, nu este necesar cadru de bază

Flexibil

Puteți alege dintre carcase din fontă (EN-GJL-200) sau din oțel inoxidabil marca 316, este disponibilă versiunea certificată ATEX (Cat. 2 (i) IIB, T4), sunt posibile și alte fluide de operare în afară de apă

Accesorii, piese de schimb și opționale

- Sisteme cu recirculare parțială sau totală
- Separator de lichid
- Protecție anticavitație
- Schimbător de căldură
- Ejector de gaze
- Selecție largă de motoare
- Supape de reținere
- Supape de limitare a subpresiunii
- Sunt posibile diferite fluide de operare

© Busch Vacuum Solutions

DOLPHIN LX 0110–0180 C

Pompe de vid cu inel de lichid

VACUUM SOLUTIONS

Part of the BUSCH GROUP

Desen dimensional

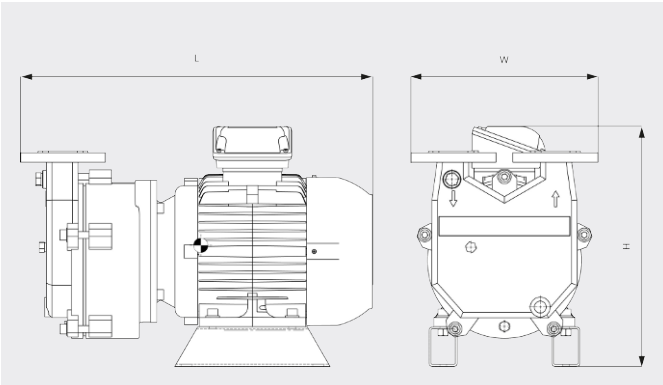

Viteză de pompare

Aer uscat la 20 °C. Fluid de operare apă 15 °C. Toleranță: – 10 %, în conformitate cu HEI și Pneurop 6612

— 50 Hz ..... 60 Hz

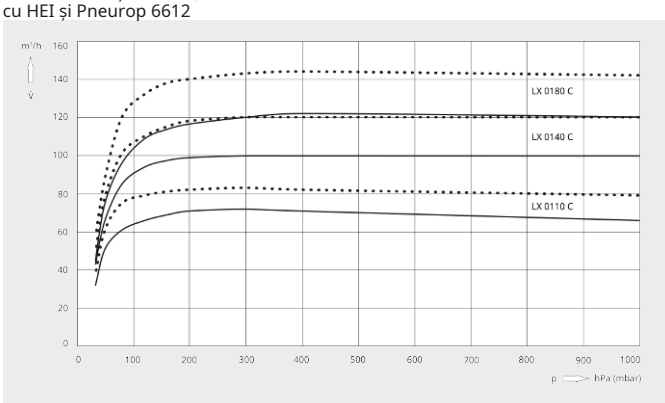

	DOLPHIN LX 0110 C	DOLPHIN LX 0140 C	DOLPHIN LX 0180 C
Viteză nominală de pompare	72 / 83 m³/h (50/60 Hz)	100 / 120 m³/h (50/60 Hz)	122 / 144 m³/h (50/60 Hz)
Presiune finală	33 hPa (mbar) (50/60 Hz)	33 hPa (mbar) (50/60 Hz)	33 hPa (mbar) (50/60 Hz)
Putere nominală a motorului	2,2 / 3,0 kW (50/60 Hz)	3,0 / 4,0 kW (50/60 Hz)	4,0 / 5,5 kW (50/60 Hz)
Nivel de presiune acustică (ISO 3744), la distanță de 1 m, la sarcină medie	70 dB(A) (50/60 Hz)	70 dB(A) (50/60 Hz)	70 dB(A) (50/60 Hz)
Greutate aprox.	76 / 83 kg (50/60 Hz)	86 / 92 kg (50/60 Hz)	95 / 112 kg (50/60 Hz)
Dimensiuni (L x W x H)	517 x 330 x 347 mm	568 x 330 x 347 mm	564 x 330 x 374 mm
Admisie gaz / Exhaustare	DN 40 PN 16 / DN 40 PN 16	DN 40 PN 16 / DN 40 PN 16	DN 40 PN 16 / DN 40 PN 16

DORIȚI SĂ AFLAȚI MAI MULTE?

Contactaţi-ne direct!
office@buschvacuum.ro sau **+40 770 709 709**

FORMULAR DE CONTACT

SUNAȚI-NE ACUM