DOLPHIN LM 0100–0270 A

Pompe de vid și compresoare cu inel de lichid

VACUUM SOLUTIONS

Part of the BUSCH GROUP



Robust

Tehnologie verificată, construcție durabilă într-o singură treaptă, rotor cu palete din oțel inoxidabil anticoroziv, motor montat direct cu flanșă, nu este necesar cadru de bază, canal de debit integrat

Fiabil

Toleranță extrem de ridicată la vapori și particule, debit de gaz optimizat

Flexibil

Puteți alege dintre carcase din fontă (EN-GJL-200) sau din oțel inoxidabil marca 316, este disponibilă versiunea certificată ATEX (Cat 1(i/o) IIC T4), sunt posibile și alte fluide de operare în afară de apă

Accesorii, piese de schimb și opționale

- Grupuri de pompare modulare, configurate pentru recircularea continuă, parțială sau totală a fluidului de operare
- Separator de lichid
- Protecție anticavitație
- Schimbător de căldură
- Ejector de gaze
- Selecție largă de motoare
- Supape de reținere
- Supape de limitare a subpresiunii
- Variator de viteză (numai pentru LM 0180/0270 A)

© Busch Vacuum Solutions

DOLPHIN LM 0100–0270 A

Pompe de vid și compresoare cu inel de lichid

VACUUM SOLUTIONS

Part of the BUSCH GROUP

Desen dimensional

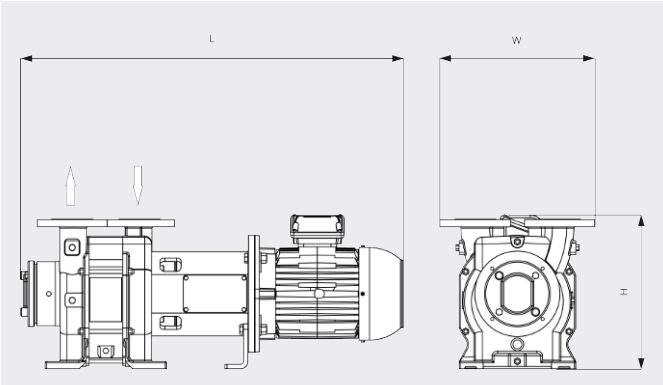

Viteză de pompare

Aer uscat la 20 °C. Fluid de operare apă 15 °C. Toleranță: – 10 %, în conformitate cu HEI și Pneurop 6612 ___ 50 Hz ..... 60 Hz

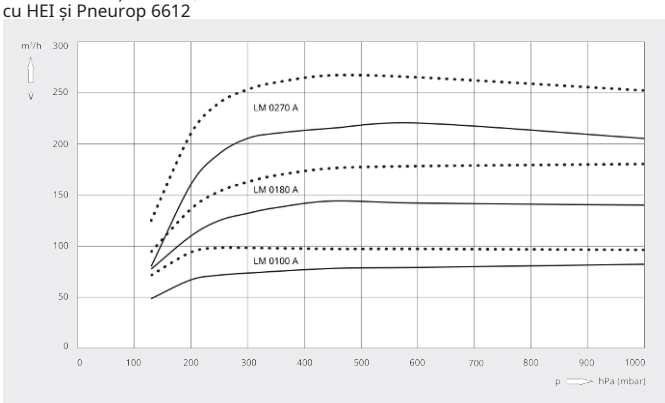

	DOLPHIN LM 0100 A	DOLPHIN LM 0180 A	DOLPHIN LM 0270 A
Viteză nominală de pompare	82 / 97 m³/h (50/60 Hz)	144 / 180 m³/h (50/60 Hz)	220 / 267 m³/h (50/60 Hz)
Presiune finală	130 hPa (mbar) (50/60 Hz)	130 hPa (mbar) (50/60 Hz)	130 hPa (mbar) (50/60 Hz)
Suprapresiune maximă	0,8 bar(g) (50/60 Hz)	1,5 bar(g) (50/60 Hz)	1,5 bar(g) (50/60 Hz)
Putere nominală a motorului	2,2 / 3,0 kW (50/60 Hz)	4,0 / 5,5 kW (50/60 Hz)	5,5 / 7,5 kW (50/60 Hz)
Viteză nominală a motorului	1450 / 1750 rot/min (50/60 Hz)	1450 / 1750 rot/min (50/60 Hz)	1450 / 1750 rot/min (50/60 Hz)
Nivel de presiune acustică (ISO 3744), la distanță de 1 m, la sarcină medie	70 / 71 dB(A) (50/60 Hz)	70 / 71 dB(A) (50/60 Hz)	70 / 71 dB(A) (50/60 Hz)
Greutate aprox.	110 kg	122 kg	157 kg
Dimensiuni (L x W x H)	811 x 330 x 329 mm	879 x 330 x 351 mm	988 x 330 x 380 mm
Admisie gaz / Exhaustare	DN 40 PN 10 / DN 40 PN 10	DN 40 PN 10 / DN 40 PN 10	DN 40 PN 10 / DN 40 PN 10

DORIȚI SĂ AFLAȚI MAI MULTE?

Contactaţi-ne direct!
office@buschvacuum.ro sau **+40 770 709 709**

FORMULAR DE CONTACT

SUNAȚI-NE ACUM

© Busch Vacuum Solutions