MINK MM 1104–1142 BP

Compresoare uscate cu gheare

VACUUM SOLUTIONS

Part of the BUSCH GROUP



Flexibil

Proiectate pentru numeroase aplicații industriale de până la 2,0 bar(g), filtru de admisie și supapă de limitare a presiunii ca dotare standard

Fiabilitate

Răcire cu aer eficientă, debit volumetric ridicat în mod constant, pe parcursul întregului ciclu de viață

Nivel redus de întreținere

Compresie uscată și fără contact

© Busch Vacuum Solutions

MINK MM 1104–1142 BP

Compresoare uscate cu gheare

VACUUM SOLUTIONS

Part of the BUSCH GROUP

Desen dimensional

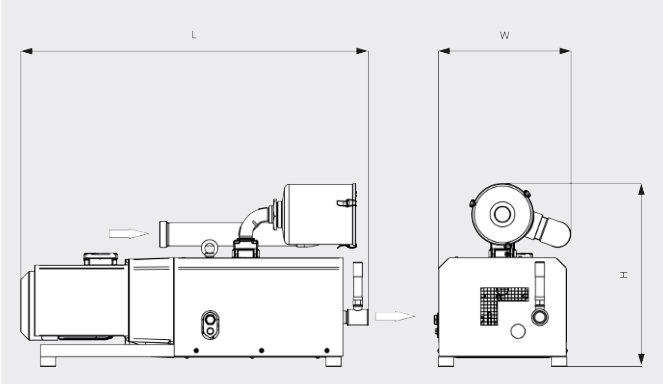

Viteză de pompare

Aer la 20 °C. Toleranță: ± 10 % ___ 50 Hz ..... 60 Hz

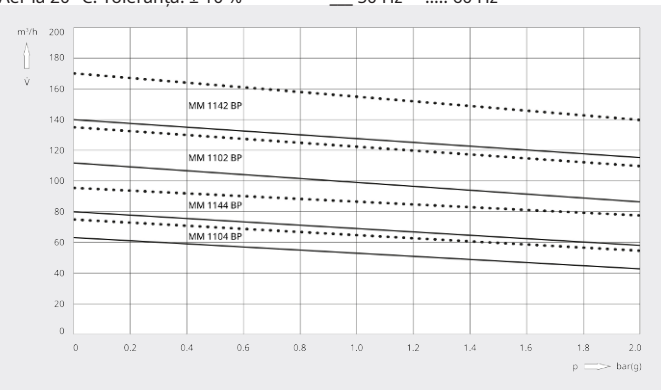

	MINK MM 1104 BP	MINK MM 1104 BP	MINK MM 1104 BP
Debit volumetric (la admisie)	62 / 75 m³/h (50/60 Hz)	62 / 75 m³/h (50/60 Hz)	62 / 75 m³/h (50/60 Hz)
Suprapresiune	1,2 / 0,8 bar(g) (50/60 Hz)	1,8 / 1,4 bar(g) (50/60 Hz)	2,0 bar(g) (50/60 Hz)
Putere nominală a motorului	2,2 kW (50/60 Hz)	2,9 / 3,0 kW (50/60 Hz)	3,2 / 3,8 kW (50/60 Hz)
Viteză nominală a motorului	1500 / 1800 rot/min (50/60 Hz)	1500 / 1800 rot/min (50/60 Hz)	1500 / 1800 rot/min (50/60 Hz)
Nivel de presiune acustică (ISO 3744), la distanță de 1 m, la sarcină medie	71 / 73 dB(A) (50/60 Hz)	71 / 73 dB(A) (50/60 Hz)	71 / 73 dB(A) (50/60 Hz)
Greutate aprox.	155 kg	155 kg	155 kg
Dimensiuni (L x W x H)	1080 x 430 x 590 mm	1080 x 430 x 590 mm	1080 x 430 x 590 mm
Evacuare gaz	G 1¼"	G 1¼"	G 1¼"

	MINK MM 1144 BP	MINK MM 1144 BP	MINK MM 1144 BP
Debit volumetric (la admisie)	80 / 95 m³/h (50/60 Hz)	80 / 95 m³/h (50/60 Hz)	80 / 95 m³/h (50/60 Hz)
Suprapresiune	1,0 bar(g) (50/60 Hz)	1,4 bar(g) (50/60 Hz)	2,0 bar(g) (50/60 Hz)
Putere nominală a motorului	2,7 / 3,4 kW (50/60 Hz)	3,4 / 4,0 kW (50/60 Hz)	4,4 / 5,1 kW (50/60 Hz)
Viteză nominală a motorului	1500 / 1800 rot/min (50/60 Hz)	1500 / 1800 rot/min (50/60 Hz)	1500 / 1800 rot/min (50/60 Hz)
Nivel de presiune acustică (ISO 3744), la distanță de 1 m, la sarcină medie	71 / 73 dB(A) (50/60 Hz)	71 / 73 dB(A) (50/60 Hz)	71 / 73 dB(A) (50/60 Hz)
Greutate aprox.	160 kg	160 kg	160 kg

MINK MM 1104–1142 BP

Compresoare uscate cu gheare

VACUUM SOLUTIONS

Part of the BUSCH GROUP

	MINK MM 1144 BP	MINK MM 1144 BP	MINK MM 1144 BP
Dimensiuni (L x W x H)	1190 x 430 x 590 mm	1190 x 430 x 590 mm	1190 x 430 x 590 mm
Evacuare gaz	G 1¼"	G 1¼"	G 1¼"

	MINK MM 1102 BP	MINK MM 1102 BP	MINK MM 1102 BP
Debit volumetric (la admisie)	110 / 135 m^3/h (50/60 Hz)	110 / 135 m^3/h (50/60 Hz)	110 / 135 m^3/h (50/60 Hz)
Suprapresiune	0,7 bar(g) (50/60 Hz)	1,4 / 1,1 bar(g) (50/60 Hz)	2,0 bar(g) (50/60 Hz)
Putere nominală a motorului	4,0 / 5,5 kW (50/60 Hz)	5,5 / 6,5 kW (50/60 Hz)	6,9 / 8,6 kW (50/60 Hz)
Viteză nominală a motorului	3000 / 3600 rot/min (50/60 Hz)	3000 / 3600 rot/min (50/60 Hz)	3000 / 3600 rot/min (50/60 Hz)
Nivel de presiune acustică (ISO 3744), la distanță de 1 m, la sarcină medie	78 / 81 dB(A) (50/60 Hz)	78 / 81 dB(A) (50/60 Hz)	78 / 81 dB(A) (50/60 Hz)
Greutate aprox.	160 kg	160 kg	160 kg
Dimensiuni (L x W x H)	1195 x 430 x 590 mm	1195 x 430 x 590 mm	1195 x 430 x 590 mm
Evacuare gaz	G 1¼"	G 1¼"	G 1¼"

	MINK MM 1142 BP	MINK MM 1142 BP	MINK MM 1142 BP
Debit volumetric (la admisie)	140 / 170 m^3/h (50/60 Hz)	140 / 170 m^3/h (50/60 Hz)	140 / 170 m^3/h (50/60 Hz)
Suprapresiune	1,0 bar(g) (50/60 Hz)	1,4 bar(g) (50/60 Hz)	2,0 bar(g) (50/60 Hz)
Putere nominală a motorului	6,0 / 8,0 kW (50/60 Hz)	7,5 / 9,5 kW (50/60 Hz)	9,0 / 11,5 kW (50/60 Hz)
Viteză nominală a motorului	3000 / 3600 rot/min (50/60 Hz)	3000 / 3600 rot/min (50/60 Hz)	3000 / 3600 rot/min (50/60 Hz)
Nivel de presiune acustică (ISO 3744), la distanță de 1 m, la sarcină medie	78 / 81 dB(A) (50/60 Hz)	78 / 81 dB(A) (50/60 Hz)	78 / 81 dB(A) (50/60 Hz)
Greutate aprox.	165 kg	165 kg	165 kg
Dimensiuni (L x W x H)	1210 x 430 x 590 mm	1210 x 430 x 590 mm	1210 x 430 x 590 mm
Evacuare gaz	G 1¼"	G 1¼"	G 1¼"

DORIȚI SĂ AFLAȚI MAI MULTE?

Contactaţi-ne direct!
office@buschvacuum.ro sau **+40 770 709 709**

FORMULAR DE CONTACT

SUNAȚI-NE ACUM

© Busch Vacuum Solutions