R5 RA 0600 A ECOTORQUE

Pompă de vid cu palete rotative lubrifiată cu ulei

VACUUM SOLUTIONS

Part of the BUSCH GROUP



Eficient

Economii de energie de până la 50% datorită variatorului de viteză (ECOTORQUE), mod Eco cu funcție de pornire și oprire automată

Performanță ridicată

Viteză de pompare ridicată la intervale de presiune joasă, concepută pentru operare continuă în intervalul de vid grosier, cel mai bun raport performanță/amprentă din clasa sa

Flexibil

Ajustarea precisă a nivelului de vid (controlul presiunii) și a vitezei de pompare (controlul vitezei) la cerințele ale procesului, compatibilă cu o gamă largă de tensiuni de alimentare, control și monitorizare ușoare a până la opt pompe de vid cu ECOTORQUE Master Control opțional

Accesorii, piese de schimb și opționale

- Supapă de balast de gaz simplă sau dublă, operare manuală sau cu solenoid
- Diferite tipuri de filtre de admisie
- Diferite indicatoare de temperatură și manometre
- Kit de recuperare a energiei cu schimbător de căldură apă/ulei
- Uleiuri pentru pompă de vid pentru toate aplicațiile

© Busch Vacuum Solutions

R5 RA 0600 A ECOTORQUE

Pompă de vid cu palete rotative lubrifiată cu ulei

VACUUM SOLUTIONS

Part of the BUSCH GROUP

Desen dimensional

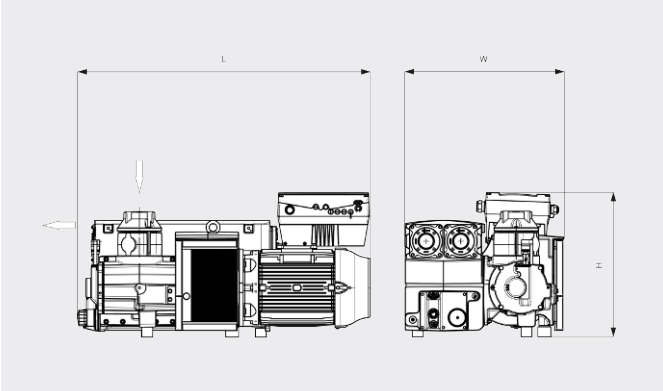

Viteză de pompare

Aer la 20 °C. Toleranță: ± 10 % ___ Viteza min. ..... Viteza max.

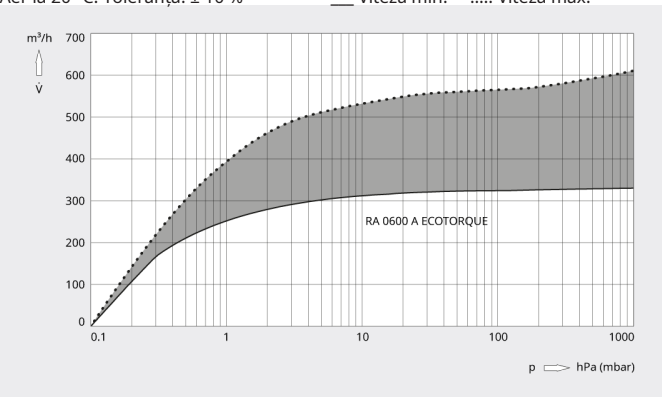

R5 RA 0600 A ECOTORQUE	
Viteză nominală de pompare	330 – 600 m³/h
Presiune finală totală (supapă de balast de gaz deschisă)	0,5 hPa (mbar)
Presiune finală (supapă de balast de gaz închisă)	0,1 hPa (mbar)
Viteză nominală a motorului	800 – 1400 rot/min
Consum de putere la presiune finală	2,6 – 5,2 kW
Nivel de presiune acustică (ISO 2151), KpA = 3 dB	70 – 77 dB(A)
Capacitate de ulei	11 l
Greutate aprox.	525 kg
Dimensiuni (L x W x H)	1322 x 718 x 653 mm
Admisie gaz *	G 3"

*Evacuare gaz G 3" opțional.

DORIȚI SĂ AFLAȚI MAI MULTE?

Contactaţi-ne direct!
office@buschvacuum.ro sau **+40 770 709 709**

FORMULAR DE CONTACT

SUNAȚI-NE ACUM

© Busch Vacuum Solutions