R5 RA 1000 B ECOTORQUE

Pompe de vid cu palete rotative, lubrifiate cu ulei

VACUUM SOLUTIONS

Part of the BUSCH GROUP



Eficient

Economii de energie de până la 50% datorită variatorului de viteză (ECOTORQUE), mod Eco cu funcție de pornire și oprire automată

Performanță ridicată

Viteză de pompare ridicată la presiuni scăzute, concepute pentru operare continuă

Flexibil

Ajustarea precisă a nivelului de vid (controlul presiunii) și a vitezei de pompare (controlul vitezei) la cerințele ale procesului, compatibilă cu o gamă largă de tensiuni de alimentare, control și monitorizare ușoare a până la opt pompe de vid cu ECOTORQUE Master Control opțional

Accesorii, piese de schimb și opționale

- Supapă de balast de gaz simplă sau dublă, operare manuală sau cu solenoid
- Diferite tipuri de filtre de admisie
- Diferite indicatoare de temperatură și manometre
- Kit de recuperare a energiei cu schimbător de căldură apă/ulei
- Uleiuri pentru pompă de vid pentru toate aplicațiile

© Busch Vacuum Solutions

R5 RA 1000 B ECOTORQUE

Pompe de vid cu palete rotative, lubrifiate cu ulei

VACUUM SOLUTIONS

Part of the BUSCH GROUP

Desen dimensional

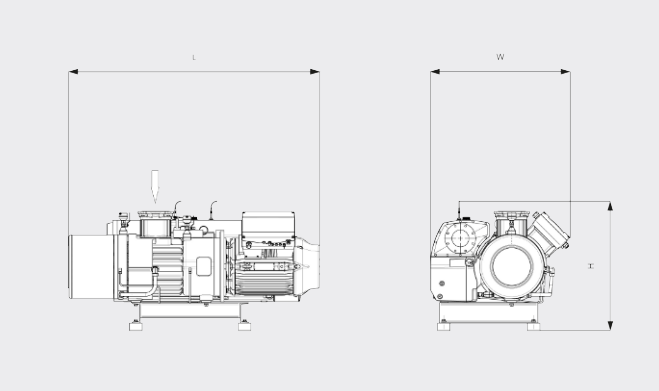

Viteză de pompare

Aer la 20 °C. Toleranță: ±10 % ___ Viteză min. ..... Viteză max.

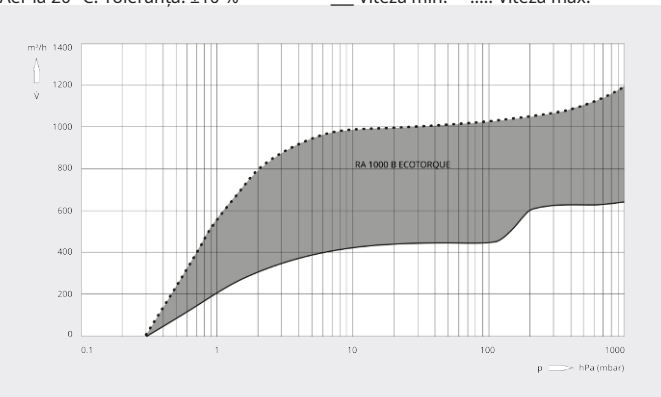

	R5 RA 1000 B ECOTORQUE
Viteză nominală de pompare	440 – 1200 m³/h
Presiune finală (supapă de balast de gaz închisă)	0,3 hPa (mbar)
Viteză nominală a motorului	500 – 1200 rot/min
Consum de putere la presiune finală	5,4 – 12,1 kW
Nivel de presiune acustică (ISO 2151), KpA = 3 dB	80 dB(A)
Capacitate de ulei	30 l
Greutate aprox.	1300 kg
Dimensiuni (L x W x H)	1965 x 1091 x 1014 mm
Admisie gaz / Exhaustare	DN 150 / DN 125

DORIȚI SĂ AFLAȚI MAI MULTE?

Contactaţi-ne direct!
office@buschvacuum.ro sau **+40 770 709 709**

FORMULAR DE CONTACT

SUNAȚI-NE ACUM