# R5 PB 0004/0008 C

**Bombas de vácuo de palhetas rotativas lubrificadas a óleo**

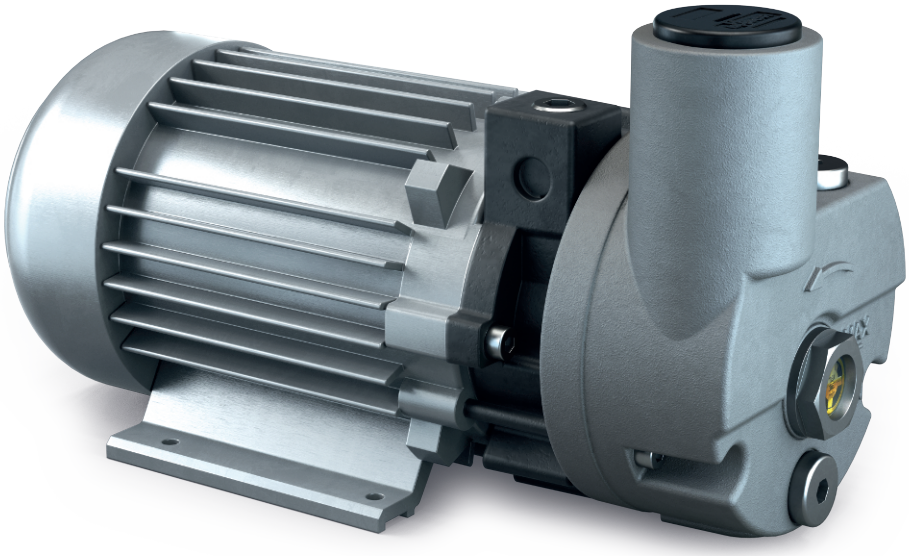

## Compactas

Construção de blocos, altura e peso reduzidos, ideal para instalações em espaços confinados

## Fiáveis

Construção robusta, palhetas altamente duráveis, tecnologia de palhetas rotativas comprovada, longa vida útil

## Silenciosas

Baixo nível de ruído, ideal para uso em balcões ou restaurantes

Acessórios

- Válvula gas-ballast (apenas para R 5 PB 0008 C)
- Vários filtros de aspiração
- Óleos para bombas de vácuo para todas as aplicações


© Busch Vacuum Solutions

# R5 PB 0004/0008 C

**Bombas de vácuo de palhetas rotativas lubrificadas a óleo**

VACUUM SOLUTIONS

Desenho cotado

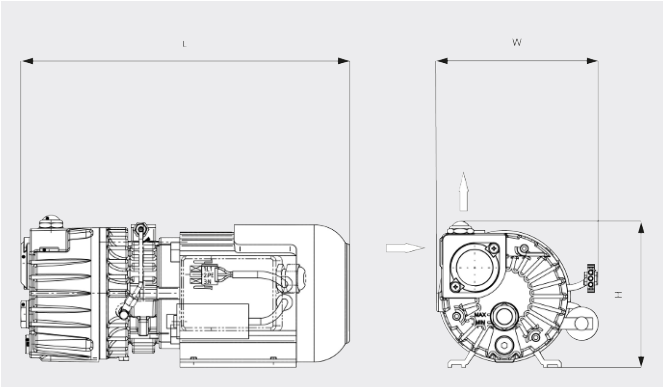


Caudal

Ar a 20 °C. Tolerância: ± 10% ___ 50 Hz ..... 60 Hz

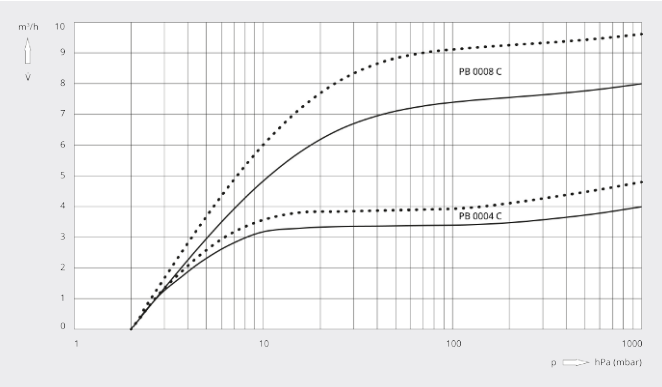


| | R5 PB 0004 C | R5 PB 0008 C |
|---|---|---|
| **Caudal nominal da bomba** | 4,0 / 4,8 m³/h (50 / 60 Hz) | 8,0 / 9,6 m³/h (50 / 60 Hz) |
| **Pressão final** | 2,0 hPa (mbar) (50 / 60 Hz) | 2,0 hPa (mbar) (50 / 60 Hz) |
| **Potência nominal do motor** | 0,1 / 0,12 kW (50 / 60 Hz) | 0,35 / 0,45 kW (50 / 60 Hz) |
| **Velocidade nominal do motor** | 3000 / 3600 rpm (50 / 60 Hz) | 3000 / 3600 rpm (50 / 60 Hz) |
| **Nível de ruído (ISO 2151)** | 56 / 61 dB(A) (50 / 60 Hz) | 60 / 64 dB(A) (50 / 60 Hz) |
| **Capacidade de óleo** | 0,06 l | 0,25 l |
| **Peso aprox.** | 5,2 kg | 10,3 kg |
| **Dimensões (L x W x H)** | 231 x 133 x 141 mm | 330 x 164 x 152 mm |
| **Entrada do gás** | G ¼ | G ⅜" |

## DESEJA SABER MAIS?

Entre em contato conosco diretamente!
**busch@busch.pt** ou **+351 234 648 070**

FORMULÁRIO DE CONTATO

LIGUE AGORA


© Busch Vacuum Solutions