R5 RA 0840 A ECOTORQUE

Bombas de vácuo de palhetas rotativas lubrificadas com óleo

Eficiente

Até 50% de poupança energética graças ao variador de velocidade (ECOTORQUE), Ecomode com função de arranque e paragem automática

Flexíveis

Ajuste preciso do nível de vácuo (controlo da pressão) e do caudal (controlo da velocidade) aos requisitos do processo, compatível com uma vasta gama de tensões de alimentação, controlo e monitorização fáceis de até oito bombas de vácuo com controlo principal ECOTORQUE opcional

Alto desempenho

Elevado caudal nos intervalos de baixa pressão, concebidas para a operação contínua no intervalo de vácuo grosso, a melhor relação de desempenho em termos de pegada na sua categoria

Acessórios, peças sobresselentes e opções

- Válvula gas-ballast individual ou dupla, de funcionamento manual ou solenoide
- Vários filtros de aspiração
- Vários medidores de pressão e temperatura
- Kit de recuperação de energia com permutador de calor água/óleo
- Óleos para bombas de vácuo para todas as aplicações

© Busch Vacuum Solutions

R5 RA 0840 A ECOTORQUE

Bombas de vácuo de palhetas rotativas lubrificadas com óleo

VACUUM SOLUTIONS

Desenho dimensional

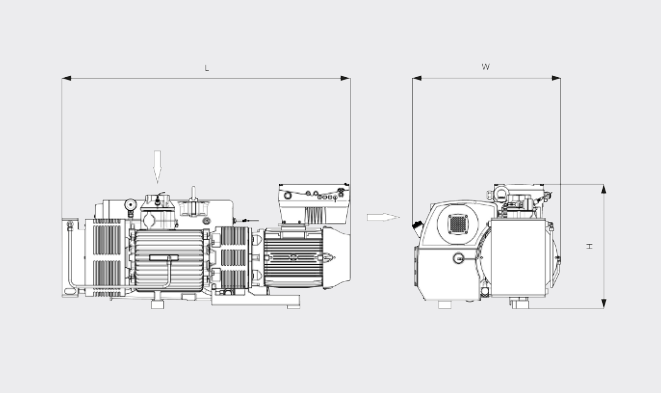

Caudal

Ar a 20 °C. Tolerância: ± 10%

___ Velocidade mín. ..... Velocidade máx.

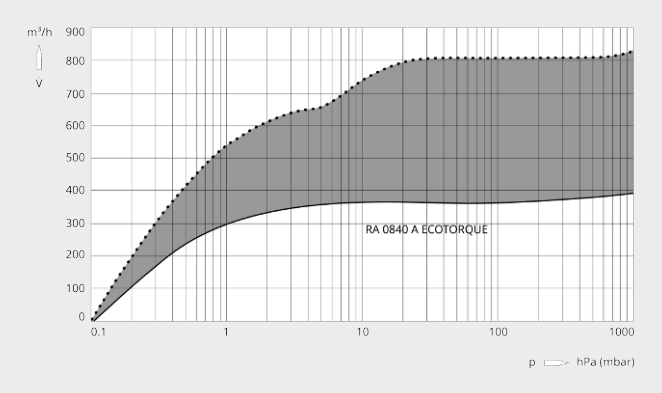

	R5 RA 0840 A ECOTORQUE
Caudal nominal da bomba	390 – 840 m³/h
Pressão final (válvula gas-ballast fechada)	0,1 hPa (mbar)
Velocidade nominal do motor	700 – 1400 rpm
Consumo energético à pressão final	4,4 – 9,3 kW
Nível de pressão sonora (ISO 2151), KpA = 3 dB	80 dB(A)
Capacidade de óleo	15 l
Peso aprox.	580 kg
Dimensões (L x W x H)	1680 x 865 x 724 mm
Entrada do gás	G 3"

*Saída de gás G 3" opcional

DESEJA SABER MAIS?

Entre em contato connosco diretamente!
busch@busch.pt ou **+351 234 648 070**

FORMULÁRIO DE CONTATO

LIGUE AGORA

© Busch Vacuum Solutions