FOSSA FO 0015 A

Bombas de vácuo de espiral

Robustas

Especialmente concebidas para aplicações analíticas e científicas, por exemplo, deteção de fugas, design de espiral de uma face, compressão a seco, estanque a gases, rolamentos com lubrificação permanente, manutenção mínima

Fácil manutenção

Sem necessidade de ferramentas especiais, design modular para troca rápida de etapas

Silenciosa

Baixo nível de ruído e vibração, podem ser instaladas em estações de trabalho

Acessórios, peças sobresselentes e opções

- Filtro de aspiração, FIL 0080
- Filtro de escape e silenciador
- Válvula gas-ballast
- Adaptador gas-ballast, kit de diluição
- Quatro rodízios
- Kit de substituição do vedante final

© Busch Vacuum Solutions

FOSSA FO 0015 A

Bombas de vácuo de espiral

Desenho dimensional

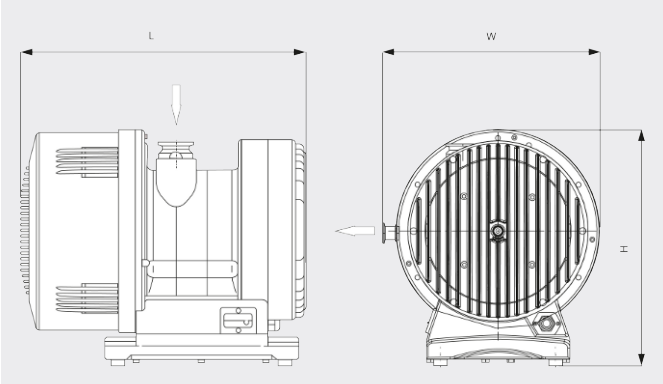

Caudal

Ar a 20 °C. Tolerância: ± 10% ___ 50 Hz ..... 60 Hz

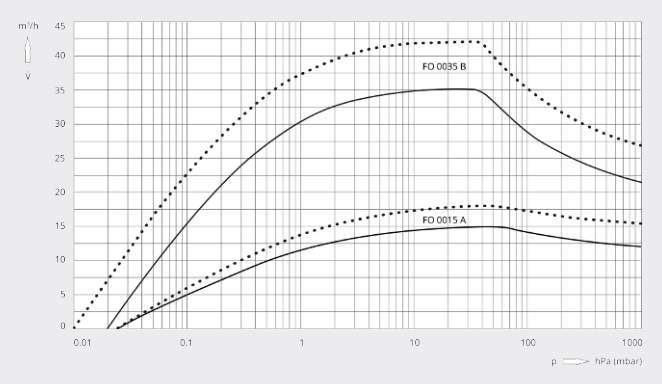

	FOSSA FO 0015 A	FOSSA FO 0015 A	FOSSA FO 0015 A	FOSSA FO 0015 A
Caudal	15 / 18 m³/h (50 / 60 Hz)	15 / 18 m³/h (50 / 60 Hz)	15 / 18 m³/h (50 / 60 Hz)	15 / 18 m³/h (50 / 60 Hz)
Caudal	250 / 300 l/min (50 / 60 Hz)	250 / 300 l/min (50 / 60 Hz)	250 / 300 l/min (50 / 60 Hz)	250 / 300 l/min (50 / 60 Hz)
Pressão final total (válvula gas-ballast fechada)	0,025 hPa (mbar)	0,025 hPa (mbar)	0,025 hPa (mbar)	0,025 hPa (mbar)
Pressão final total (válvula gas-ballast aberta)	0,09 hPa (mbar)	0,09 hPa (mbar)	0,09 hPa (mbar)	0,09 hPa (mbar)
Pressão de entrada contínua máx.	1000 hPa (mbar)	1000 hPa (mbar)	1000 hPa (mbar)	1000 hPa (mbar)
Contrapressão máx.	500 hPa (mbar) rel.	500 hPa (mbar) rel.	500 hPa (mbar) rel.	500 hPa (mbar) rel.
Capacidade de vapor de água (válvula gas-ballast aberta)	300 g/h	300 g/h	300 g/h	300 g/h
Índice de fugas (hélio)	$< 1 \cdot 10^{-6}$ mbar · l/s	$< 1 \cdot 10^{-6}$ mbar · l/s	$< 1 \cdot 10^{-6}$ mbar · l/s	$< 1 \cdot 10^{-6}$ mbar · l/s
Potência nominal do motor	0,4 kW	0,4 kW	0,4 kW	0,4 kW
Tensão de serviço	100 – 240 V (50 / 60 Hz)	190 – 220 V (50 / 60 Hz)	100 – 115 V (50 / 60 Hz)	200 – 240 V (50 / 60 Hz)
Fase do motor	Monofásico	Trifásico	Monofásico	Monofásico
Temperatura ambiente	5 – 40 °C	5 – 40 °C	5 – 40 °C	5 – 40 °C
Nível de vibração à entrada (ISO 10816-1)	Classe 1B, $< 1{,}5$ mm · s^{-1}	Classe 1B, $< 1{,}5$ mm · s^{-1}	Classe 1B, $< 1{,}5$ mm · s^{-1}	Classe 1B, $< 1{,}5$ mm · s^{-1}
Nível de ruído (ISO 2151)	42 dB(A) (modo de standby) / 59 dB(A) (máx.)	42 dB(A) (modo de standby) / 59 dB(A) (máx.)	42 dB(A) (modo de standby) / 59 dB(A) (máx.)	42 dB(A) (modo de standby) / 59 dB(A) (máx.)

FOSSA FO 0015 A

Bombas de vácuo de espiral

VACUUM SOLUTIONS

	FOSSA FO 0015 A	FOSSA FO 0015 A	FOSSA FO 0015 A	FOSSA FO 0015 A
Peso aprox.	48 kg	48 kg	48 kg	48 kg
Dimensões (L x W x H)	450 x 338 x 369 mm	450 x 338 x 369 mm	450 x 338 x 369 mm	450 x 338 x 369 mm
Entrada do gás / saída	DN 40 ISO-KF / DN 16 ISO-KF	DN 40 ISO-KF / DN 16 ISO-KF	DN 40 ISO-KF / DN 16 ISO-KF	DN 40 ISO-KF / DN 16 ISO-KF
Emissões e imunidade	EN 61236-1:2013 conforme dispositivo da classe A	EN 61236-1:2013 conforme dispositivo da classe A	EN 61236-1:2013 conforme dispositivo da classe A	EN 61236-1:2013 conforme dispositivo da classe A
Segurança	certificado de acordo com a terceira edição da norma EN/IEC 61010	certificado de acordo com a terceira edição da norma EN/IEC 61010	certificado de acordo com a terceira edição da norma EN/IEC 61010	certificado de acordo com a terceira edição da norma EN/IEC 61010
Informações adicionais	• Conversor de frequência integrado • Conector IEC + interruptor M/A IP40 • Porta de comunicação Sub-D fêmea de 9 pinos • Homologação ATEX II 3G Ex Ex h IIB T4 Gc X (interior)	• Bucim IP44 • Homologação ATEX II 3G Ex Ex h IIB T4 Gc X (interior)	• Conector IEC + interruptor M/A IP40 • Homologação ATEX II 3G Ex Ex h IIB T4 Gc X (interior)	• Conector IEC + interruptor M/A IP40 • Homologação ATEX II 3G Ex Ex h IIB T4 Gc X (interior)

DESEJA SABER MAIS?

Entre em contato connosco diretamente!
busch@busch.pt ou **+351 234 648 070**

FORMULÁRIO DE CONTATO

LIGUE AGORA

© Busch Vacuum Solutions