FOSSA FO 0035 B

Bombas de vácuo de espiral

VACUUM SOLUTIONS

Robustas

Especialmente concebidas para aplicações analíticas e científicas, por exemplo, deteção de fugas, design de espiral de uma face, compressão a seco, estanque a gases, rolamentos com lubrificação permanente, manutenção mínima

Fácil manutenção

Sem necessidade de ferramentas especiais, design modular para troca rápida de etapas

Silenciosa

Baixo nível de ruído e vibração, podem ser instaladas em estações de trabalho

Acessórios, peças sobresselentes e opções

- Filtro de aspiração, FIL 0080
- Filtro de escape e silenciador
- Válvula gas-ballast
- Adaptador gas-ballast, kit de diluição
- Quatro rodízios
- Kit de substituição do vedante final

© Busch Vacuum Solutions

FOSSA FO 0035 B

Bombas de vácuo de espiral

Desenho dimensional

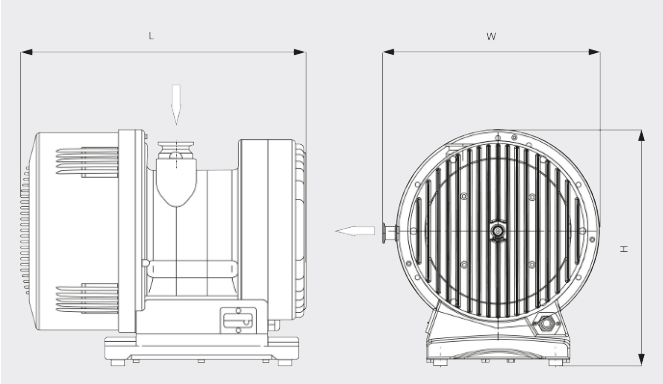

Caudal

Ar a 20 °C. Tolerância: ± 10% ___ 50 Hz ..... 60 Hz

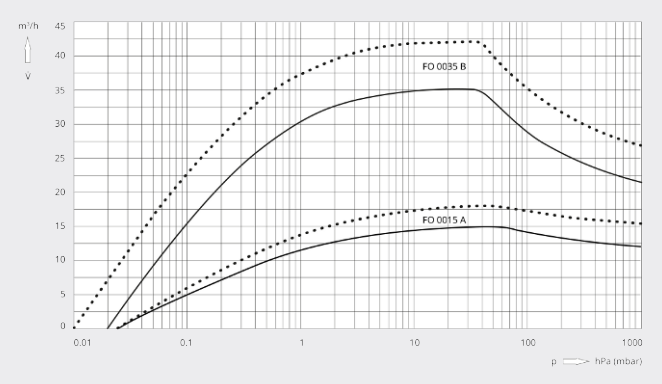

	FOSSA FO 0035 B	FOSSA FO 0035 B
Caudal	35 / 42 m³/h (50 / 60 Hz)	35 / 42 m³/h (50 / 60 Hz)
Caudal	583 / 700 l/min (50 / 60 Hz)	583 / 700 l/min (50 / 60 Hz)
Pressão final total (válvula gas-ballast fechada)	0,01 hPa (mbar)	0,01 hPa (mbar)
Pressão final total (válvula gas-ballast aberta)	0,09 hPa (mbar)	0,09 hPa (mbar)
Pressão de entrada contínua máx.	100 hPa (mbar)	100 hPa (mbar)
Contrapressão máx.	200 hPa (mbar) rel.	200 hPa (mbar) rel.
Capacidade de vapor de água (válvula gas-ballast aberta)	400 g/h	400 g/h
Índice de fugas (hélio)	$< 1 \cdot 10^{-6}$ mbar · l/s	$< 1 \cdot 10^{-6}$ mbar · l/s
Potência nominal do motor	0,75 kW	0,75 kW
Tensão de serviço	100 – 240 V (50 / 60 Hz)	190 – 220 / 380 – 415 V (50 Hz) / 200 – 240 / 380 – 480 V (60 Hz)
Fase do motor	Monofásico	Trifásico
Temperatura ambiente	5 – 40 °C	5 – 40 °C
Nível de vibração à entrada (ISO 10816-1)	Classe 1B, $< 1{,}5$ mm · s^{-1}	Classe 1B, $< 1{,}5$ mm · s^{-1}
Nível de ruído (ISO 2151)	43 dB(A) (modo de standby) / 60 dB(A) (máx.)	43 dB(A) (modo de standby) / 60 dB(A) (máx.)

© Busch Vacuum Solutions

FOSSA FO 0035 B

Bombas de vácuo de espiral

	FOSSA FO 0035 B	FOSSA FO 0035 B
Peso aprox.	50 kg	50 kg
Dimensões (L x W x H)	462 x 338 x 369 mm	462 x 338 x 369 mm
Entrada do gás / saída	DN 40 ISO-KF / DN 16 ISO-KF	DN 40 ISO-KF / DN 16 ISO-KF
Emissões e imunidade	EN 61236-1:2013 conforme dispositivo da classe A	EN 61236-1:2013 conforme dispositivo da classe A
Segurança	certificado de acordo com a terceira edição da norma EN/IEC 61010	certificado de acordo com a terceira edição da norma EN/IEC 61010
Informações adicionais	• Conversor de frequência integrado • Conector IEC + interruptor M/A IP40 • Porta de comunicação fêmea Sub-D de 9 pinos • Homologação ATEX II 3G Ex Ex h IIB T4 Gc X (interior)	• Bucim IP44 • Motor sem disjuntor térmico integrado • Homologação ATEX II 3G Ex Ex h IIB T4 Gc X (interior)

DESEJA SABER MAIS?

Entre em contato connosco diretamente!
busch@busch.pt ou **+351 234 648 070**

FORMULÁRIO DE CONTATO

LIGUE AGORA

© Busch Vacuum Solutions