MINK MV 0310 B

Bombas de vácuo de rotores de garra a seco

VACUUM SOLUTIONS

Flexível

Velocidade de acionamento variável (VAV)

Eficientes

Última tecnologia de rotores de garra, caudal adicional graças ao controlo de pressão, até 20% mais desempenho, baixo consumo energético, custos operacionais minimizados, praticamente livre de manutenção

Silenciosa

Nível de ruído reduzido graças ao design acústico de última geração, podem ser instaladas junto a estações de trabalho

© Busch Vacuum Solutions

MINK MV 0310 B

Bombas de vácuo de rotores de garra a seco

VACUUM SOLUTIONS

Desenho cotado

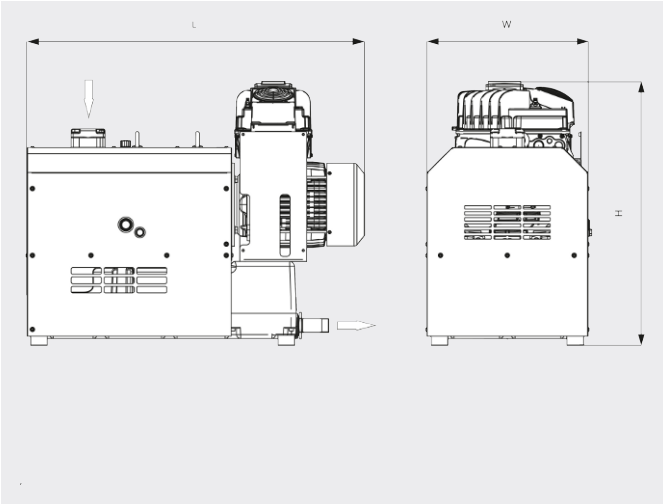

Caudal

Ar a 20 °C. Tolerância: ± 10% ___ 20 Hz ..... 60 Hz

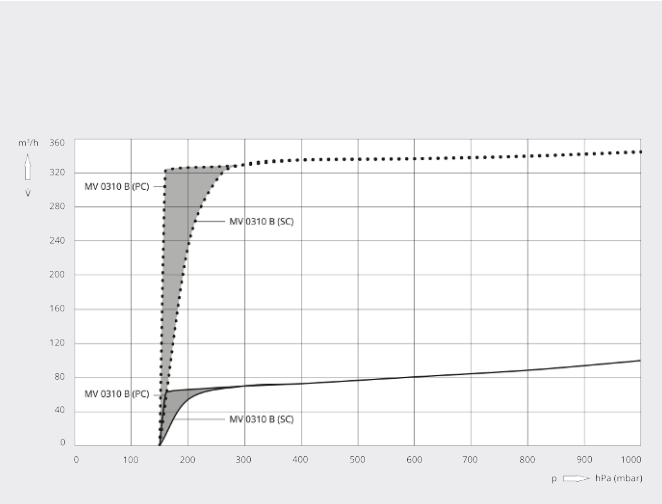

MINK MV 0310 B	
Caudal nominal da bomba	345 m³/h (20 / 60 Hz)
Pressão final	150 hPa (mbar) (20 / 60 Hz)
Potência nominal do motor	/ 6,0 – 8,0 kW (20 / 60 Hz)
Velocidade nominal do motor	– 1200 – 3600 rpm (20 / 60 Hz)
Nível de ruído (ISO 2151)	72 dB(A)
Peso aprox.	340 kg
Dimensões (L x W x H)	1015 x 500 x 790 mm
Entrada do gás / saída	G 2" / R 1¼"

DESEJA SABER MAIS?

Entre em contato conosco diretamente!
busch@busch.pt ou **+351 234 648 070**

FORMULÁRIO DE CONTATO

LIGUE AGORA

© Busch Vacuum Solutions