SAMOS SB 0310–0530 D0

Ventiladores de canal lateral

VACUUM SOLUTIONS

Part of the BUSCH GROUP

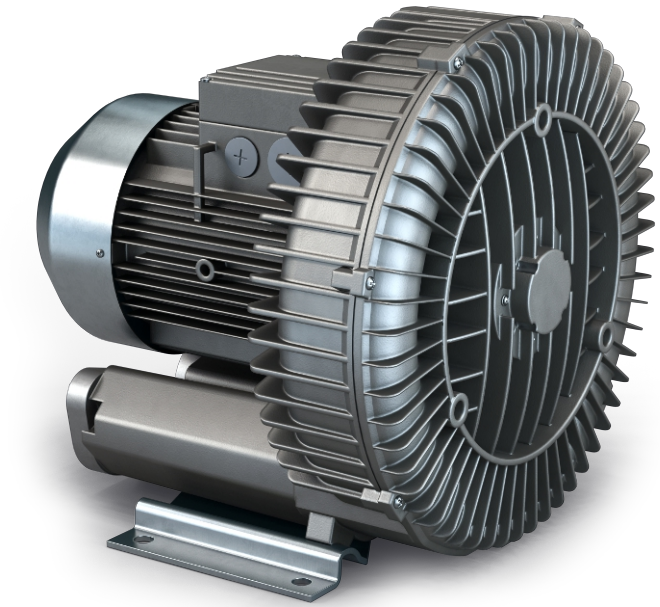

Fiáveis

Construção robusta, refrigeração eficaz por ar, longa vida útil, praticamente livre de manutenção, princípio de funcionamento a seco e sem contacto

Flexível

Operação de vácuo ou sobrepressão, instalação horizontal e vertical, diversas opções de design e versões com certificação ATEX disponíveis

Silencioso

Nível de ruído muito baixo, unidade completamente fechada, silenciadores internos

Acessórios, peças sobresselentes e opções

- Válvulas limitadoras de vácuo
- Válvulas limitadoras de pressão
- Silenciadores adicionais
- Proteção térmica (interruptor bimetálico ou termístor PTC)

© Busch Vacuum Solutions

SAMOS SB 0310–0530 D0

Ventiladores de canal lateral

VACUUM SOLUTIONS

Part of the BUSCH GROUP

Desenho dimensional

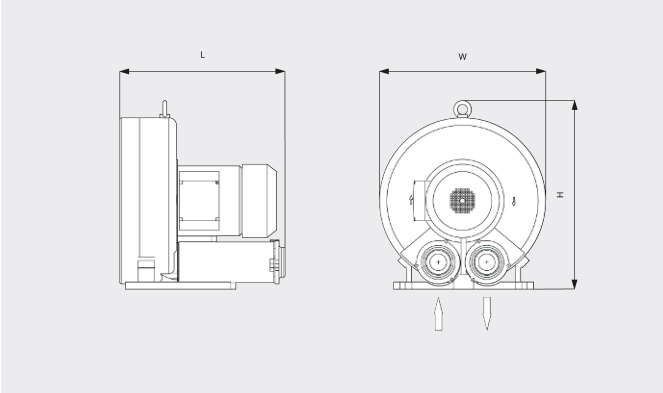

Caudal

Ar a 20 °C. Tolerância: ± 10% ___ 50 Hz ..... 60 Hz

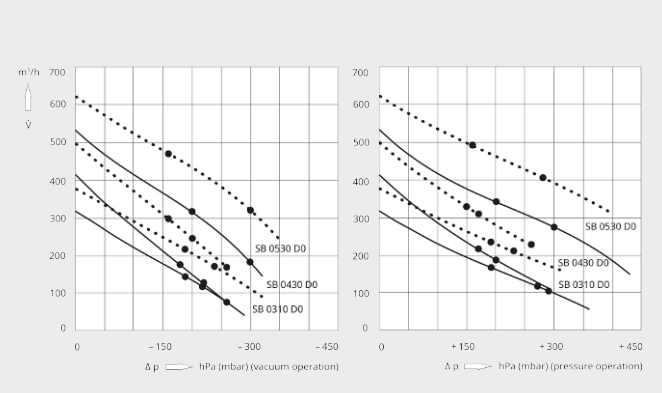

	SAMOS SB 0310 D0	SAMOS SB 0310 D0
Caudal/fluxo volumétrico nominal	315 / 375 m³/h (50 / 60 Hz)	315 / 375 m³/h (50 / 60 Hz)
Pressão diferencial máx. (versão de vácuo)	-200 hPa (mbar) (50 / 60 Hz)	-260 / -240 hPa (mbar) (50 / 60 Hz)
Pressão diferencial máx. (versão de sobrepressão)	+190 hPa (mbar) (50 / 60 Hz)	+270 / +230 hPa (mbar) (50 / 60 Hz)
Potência máx. de serviço	2,5 / 3 kW (50 / 60 Hz)	3,0 / 3,45 kW (50 / 60 Hz)
Classe de eficiência	IE3	IE n.d.
Fator de serviço	1,15	1,0
Velocidade nominal do motor	2910 / 3510 rpm (50 / 60 Hz)	2855 / 3430 rpm (50 / 60 Hz)
Nível de ruído (ISO 3744)	64 / 70 dB(A) (50 / 60 Hz)	69 / 72 dB(A) (50 / 60 Hz)
Peso aprox.	36 kg	39 kg
Dimensões (L x W x H)	396 x 383 x 429 mm	414 x 383 x 429 mm
Entrada do gás / saída	G 2" / G 2"	G 2" / G 2"

	SAMOS SB 0430 D0	SAMOS SB 0430 D0	SAMOS SB 0430 D0
Caudal/fluxo volumétrico nominal	415 / 500 m³/h (50 / 60 Hz)	415 / 500 m³/h (50 / 60 Hz)	415 / 500 m³/h (50 / 60 Hz)
Pressão diferencial máx. (versão de vácuo)	-160 / -140 hPa (mbar) (50 / 60 Hz)	-220 / -200 hPa (mbar) (50 / 60 Hz)	-260 hPa (mbar) (50 / 60 Hz)

© Busch Vacuum Solutions

SAMOS SB 0310–0530 D0

Ventiladores de canal lateral

VACUUM SOLUTIONS

Part of the BUSCH GROUP

	SAMOS SB 0430 D0	SAMOS SB 0430 D0	SAMOS SB 0430 D0
Pressão diferencial máx. (versão de sobrepressão)	+150 / +120 hPa (mbar) (50 / 60 Hz)	+200 / +170 hPa (mbar) (50 / 60 Hz)	+290 hPa (mbar) (50 / 60 Hz)
Potência máx. de serviço	2,5 / 3 kW (50 / 60 Hz)	3,0 / 3,45 kW (50 / 60 Hz)	4,0 / 4,6 kW (50 / 60 Hz)
Classe de eficiência	IE3	IE n.d.	IE n.d.
Fator de serviço	1,15	1,0	1,0
Velocidade nominal do motor	2910 / 3510 rpm (50 / 60 Hz)	2855 / 3430 rpm (50 / 60 Hz)	2910 / 3495 rpm (50 / 60 Hz)
Nível de ruído (ISO 3744)	64 / 70 dB(A) (50 / 60 Hz)	71 / 75 dB(A) (50 / 60 Hz)	71 / 75 dB(A) (50 / 60 Hz)
Peso aprox.	41 kg	40 kg	50 kg
Dimensões (L x W x H)	408 x 381 x 434 mm	426 x 381 x 429 mm	416 x 381 x 429 mm
Entrada do gás / saída	G 2" / G 2"	G 2" / G 2"	G 2" / G 2"

	SAMOS SB 0530 D0	SAMOS SB 0530 D0
Caudal/fluxo volumétrico nominal	530 / 620 m^3/h (50 / 60 Hz)	530 / 620 m^3/h (50 / 60 Hz)
Pressão diferencial máx. (versão de vácuo)	-200 / -170 hPa (mbar) (50 / 60 Hz)	-300 hPa (mbar) (50 / 60 Hz)
Pressão diferencial máx. (versão de sobrepressão)	+200 / +160 hPa (mbar) (50 / 60 Hz)	+300 / +280 hPa (mbar) (50 / 60 Hz)
Classe de eficiência	IE n.d.	IE n.d.
Fator de serviço	1,0	1,0
Potência máx. de serviço	4,0 / 4,6 kW (50 / 60 Hz)	5,5 / 6,3 kW (50 / 60 Hz)
Velocidade nominal do motor	2915 / 3500 rpm (50 / 60 Hz)	2900 / 3450 rpm (50 / 60 Hz)
Nível de ruído (ISO 3744)	69 / 71 dB(A) (50 / 60 Hz)	71 / 75 dB(A) (50 / 60 Hz)
Peso aprox.	112 kg	115 kg
Dimensões (L x W x H)	506 x 486 x 530 mm	527 x 486 x 530 mm
Entrada do gás / saída	G 2½" / G 2½"	G 2½" / G 2½"

DESEJA SABER MAIS?

Entre em contato connosco diretamente!
busch@busch.pt ou **+351 234 648 070**

FORMULÁRIO DE CONTATO

LIGUE AGORA

© Busch Vacuum Solutions