PLASTEX
PMM/PMI 0060-0140 A

Sistemas de vácuo

VACUUM SOLUTIONS

Part of the BUSCH GROUP



Eficiente

Melhoria da qualidade do produto, desgaseificação eficiente, baixos teores residuais de componentes voláteis, baixo consumo energético, custos operacionais minimizados, manutenção mínima

Fiável

Construção robusta, funcionamento fiável, princípio de funcionamento sem contacto da tecnologia de rotores de garra

Flexíveis

Design modular orientado para a aplicação, instalação e operação fáceis

© Busch Vacuum Solutions

PLASTEX
PMM/PMI 0060-0140 A

Sistemas de vácuo

VACUUM SOLUTIONS

Part of the BUSCH GROUP

Desenho cotado

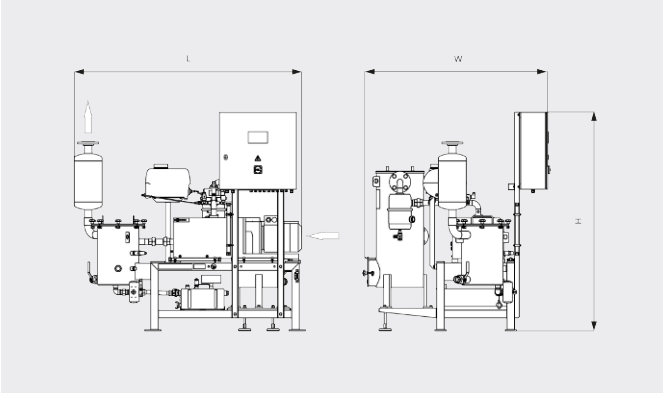

Caudal

Ar a 20 °C. Tolerância: ± 10%

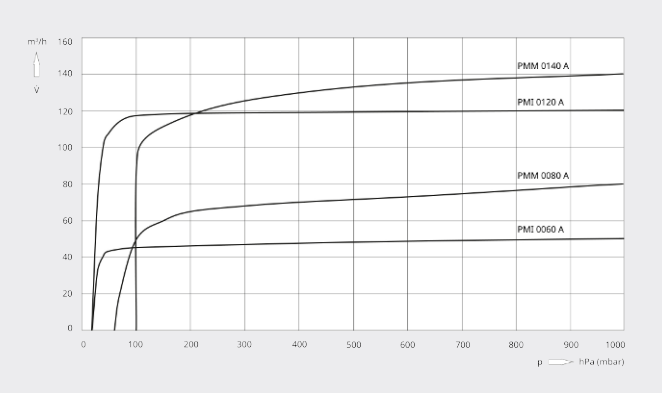

	PLASTEX PMM 0080 A	PLASTEX PMM 0140 A	PLASTEX PMI 0060 A	PLASTEX PMI 0120 A
Caudal nominal da bomba	80 m³/h	140 m³/h	50 m³/h	120 m³/h
Pressão final	60 hPa (mbar)	100 hPa (mbar)	20 hPa (mbar)	20 hPa (mbar)
Potência nominal do motor	2,2 kW	3,5 kW	1,5 kW	4,2 kW
Velocidade nominal do motor	1500 rpm	3000 rpm	1500 rpm	3000 rpm
Nível de ruído (ISO 2151)	76 dB(A)	80 dB(A)	75 dB(A)	81 dB(A)
Peso aprox.	506 kg	514 kg	552 kg	572 kg
Dimensões (C x L x A) (porta do quadro de controlo fechada)	1797 x 1455 x 1700 mm	1797 x 1455 x 1700 mm	1797 x 1455 x 1700 mm	1797 x 1455 x 1700 mm
Dimensões (C x L x A) (porta do quadro de controlo aberta)	1797 x 2012 x 1700 mm	1797 x 2012 x 1700 mm	1797 x 2012 x 1700 mm	1797 x 2012 x 1700 mm
Entrada do gás / saída	DN50 PN16 / DN50 PN16	DN50 PN16 / DN50 PN16	DN50 PN16 / DN50 PN16	DN50 PN16 / DN50 PN16

Dados técnicos apenas para 50 Hz, como tensão de serviço do painel de controlo 400 V / 50 Hz

DESEJA SABER MAIS?

Entre em contato connosco diretamente!
busch@busch.pt ou **+351 234 648 070**

FORMULÁRIO DE CONTATO

LIGUE AGORA

© Busch Vacuum Solutions