HUCKEPACK HO 0429–0441 F

Bombas de vácuo de palhetas rotativas lubrificadas a óleo em circuito aberto

VACUUM SOLUTIONS

Part of the BUSCH GROUP



Robustas

Operação fiável, desempenho comprovado, alta tolerância a vapor e partículas, resistente a substâncias pegajosas e muito agressivas, lubrificação com óleo fresco para excelentes qualidades de funcionamento, palhetas compostas de fibra de carbono altamente resistentes

Flexíveis

Especialmente concebidas para processos particularmente complexos, por exemplo, nas indústrias química, farmacêutica e de embalagem de alimentos especiais, fácil adaptação às necessidades e processos individuais do cliente, versão ATEX disponível

Fácil manutenção

Manutenção mínima, sem necessidade de ferramentas especiais, design modular para troca rápida de etapas

Acessórios, peças sobresselentes e opções

- Separador de vapor de óleo
- Vários filtros de aspiração
- Tanque de óleo e de descarga em plástico reforçado ou aço inoxidável
- Dispositivo de limpeza, manual e automático
- Dispositivos de monitorização e segurança
- Interruptor de nível
- Interruptor de temperatura
- Interruptor de pressão
- Interruptor de proximidade
- Válvula reguladora de temperatura
- Várias escolhas de palhetas
- Vasta escolha de lubrificantes e líquidos de limpeza
- Sistema de arrefecimento do radiador
- Separador trifásico de segurança Duosec
- Dispositivos de comutação direta ou estrela/delta
- Silenciador de escape
- Válvula gas-ballast
- Silenciador
- Certificação ATEX

© Busch Vacuum Solutions

HUCKEPACK HO 0429–0441 F

Bombas de vácuo de palhetas rotativas lubrificadas a óleo em circuito aberto

VACUUM SOLUTIONS

Part of the BUSCH GROUP

Desenho dimensional

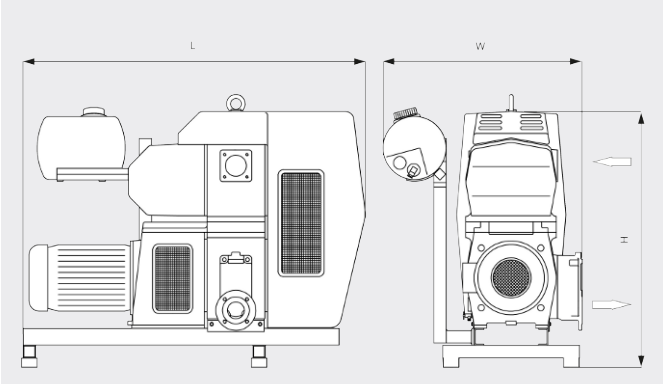

Caudal

Ar a 20 °C. Tolerância: ± 10% ___ 50 Hz ..... 60 Hz

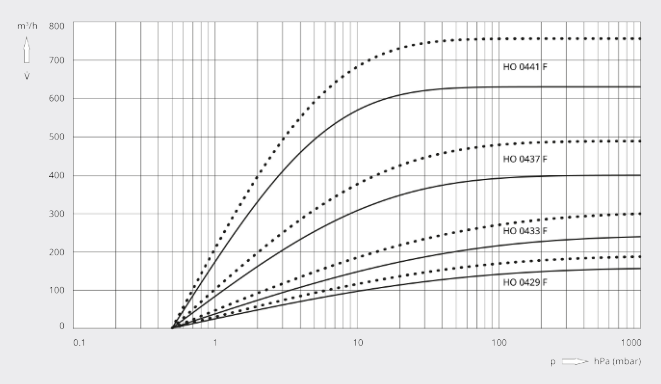

	HUCKEPACK HO 0429 F	HUCKEPACK HO 0433 F	HUCKEPACK HO 0437 F	HUCKEPACK HO 0441 F
Caudal nominal da bomba	160 / 190 m³/h (50 / 60 Hz)	250 / 300 m³/h (50 / 60 Hz)	400 / 480 m³/h (50 / 60 Hz)	630 / 760 m³/h (50 / 60 Hz)
Pressão final	0,5 hPa (mbar) (50 / 60 Hz)	0,5 hPa (mbar) (50 / 60 Hz)	0,5 hPa (mbar) (50 / 60 Hz)	0,5 hPa (mbar) (50 / 60 Hz)
Potência nominal do motor	5,5 / 9,2 kW (50 / 60 Hz)	7,5 / 9,2 kW (50 / 60 Hz)	11,0 / 15,0 kW (50 / 60 Hz)	15,0 / 18,5 kW (50 / 60 Hz)
Velocidade nominal do motor	1500 / 1800 rpm (50 / 60 Hz)	1500 / 1800 rpm(50 / 60 Hz)	1000 / 1200 rpm (50 / 60 Hz)	1000 / 1200 rpm (50 / 60 Hz)
Nível de pressão sonora (ISO 2151), KpA = 3 dB	72 dB(A) (50 / 60 Hz)	73 dB(A) (50 / 60 Hz)	73 dB(A) (50 / 60 Hz)	74 dB(A) (50 / 60 Hz)
Peso aprox.	385 kg	440 kg	930 kg	1000 kg
Dimensões (L x W x H)	1320 x 740 x 1160 mm	1320 x 740 x 1160 mm	1640 x 950 x 1240 mm	1640 x 950 x 1240 mm
Entrada do gás / saída	DN 80 PN 6 / DN 50 PN 16	DN 80 PN 6 / DN 50 PN 16	DN 80 PN 6 / DN 80 PN 6	DN 80 PN 6 / DN 80 PN 6

DESEJA SABER MAIS?

Entre em contato connosco diretamente!
busch@busch.pt ou **+351 234 648 070**

FORMULÁRIO DE CONTATO

LIGUE AGORA