DOLPHIN VX 0110-0180 A
Recirculação total

Unidades de bomba de vácuo de anel líquido

VACUUM SOLUTIONS

Part of the BUSCH GROUP



Robusto

Design compacto, tecnologia comprovada, funcionamento fiável, manutenção mínima, impulsor em aço inoxidável resistente à corrosão como padrão, tolerância extremamente elevada ao vapor e a partículas, capacidade de manusear líquidos arrastados, ideal para processos exigentes

Custos operacionais reduzidos

Custos operacionais reduzidos, caudal de água de refrigeração minimizado, recirculação total e recuperação do fluido operacional, elevada eficiência, baixo nível de pressão sonora, quase sem vibrações, não poluente graças ao funcionamento sem óleo e à compressão praticamente isotérmica de gases e vapores

Flexível

Escolha de corpos em ferro fundido (EN-GJL-200) ou aço inoxidável de grau 316, proteção contra cavitação incluída, possibilidade de fluidos operacionais que não água, opções de motor universais, separador em aço inoxidável e estrutura de suporte ideais para limpeza fácil, refrigerador protegido dentro da estrutura de suporte

© Busch Vacuum Solutions

DOLPHIN VX 0110-0180 A Recirculação total

Unidades de bomba de vácuo de anel líquido

VACUUM SOLUTIONS

Part of the BUSCH GROUP

Desenho dimensional

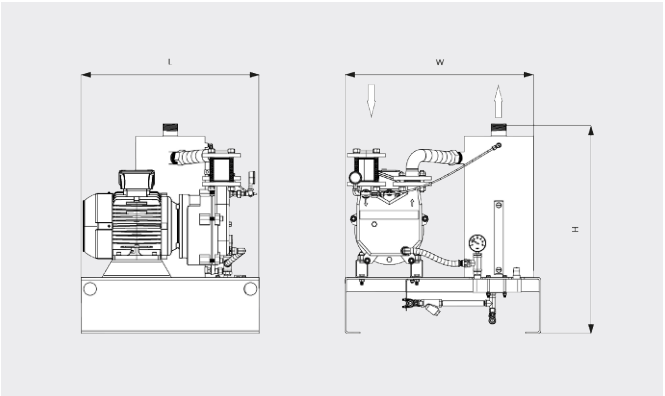

Caudal

Ar seco a 20 °C. Fluido operacional: água a 15 °C. Tolerância: - 10%, em conformidade com as especificações HEI e Pneurop 6612

— 50 Hz ..... 60 Hz

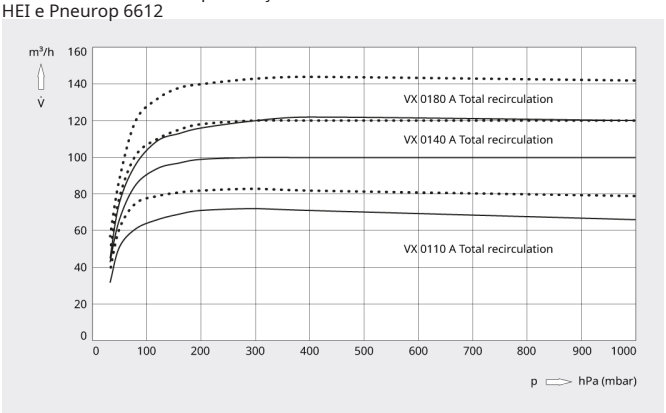

	DOLPHIN VX 0110 A Recirculação total	DOLPHIN VX 0140 A Recirculação total	DOLPHIN VX 0180 A Recirculação total
Caudal nominal da bomba	72 / 83 m³/h (50 / 60 Hz)	100 / 120 m³/h (50 / 60 Hz)	122 / 144 m³/h (50 / 60 Hz)
Pressão final	33 hPa (mbar) (50 / 60 Hz)	33 hPa (mbar) (50 / 60 Hz)	33 hPa (mbar) (50 / 60 Hz)
Potência nominal do motor	2,2 / 3,0 kW (50 / 60 Hz)	3,0 / 4,0 kW (50 / 60 Hz)	4 / 5,5 kW (50 / 60 Hz)
Peso aprox.	159 / 166 kg (50 / 60 Hz)	169 / 175 kg (50 / 60 Hz)	178 / 195 kg (50 / 60 Hz)
Dimensões (L x W x H)	700 x 770 x 825 mm	700 x 770 x 825 mm	700 x 770 x 825 mm
Entrada do gás / saída	G 1½" / R 2"	G 1½" / R 2"	G 1½" / R 2"

DESEJA SABER MAIS?

Entre em contato connosco diretamente!
busch@busch.pt ou **+351 234 648 070**

FORMULÁRIO DE CONTATO

LIGUE AGORA