DOLPHIN LG 0890/1200 A

Bombas de vácuo de anel líquido

VACUUM SOLUTIONS

Part of the BUSCH GROUP



Robustos

Tecnologia comprovada, operação fiável, tolerância extremamente elevada a vapor e partículas, concebidas especialmente para ambientes difíceis, tais como mineração, centrais elétricas, refinarias de açúcar, indústria do papel e celulose, produção de aço, etc.

Alto desempenho

Grande capacidade, caudais elevados

Flexíveis

Design modular, seleção de corpos em ferro fundido (EN-GJL-200) com impulsor de ferro fundido dúctil ou integralmente em aço inoxidável 316 resistente a corrosão, são possíveis fluidos operacionais que não a água, possibilidade de operação como compressor

Acessórios, peças sobresselentes e opções

- Conjuntos de bombas motorizados, com caixa de engrenagens ou sistema de acionamento por correia em V, montados em estruturas de suporte robustas em aço
- Sistemas de recirculação parcial ou total
- Proteção contra cavitação
- Mecanismo de expulsão de gases
- Válvulas antirretorno
- Válvulas limitadoras de vácuo

© Busch Vacuum Solutions

DOLPHIN LG 0890/1200 A

Bombas de vácuo de anel líquido

VACUUM SOLUTIONS

Part of the BUSCH GROUP

Desenho dimensional

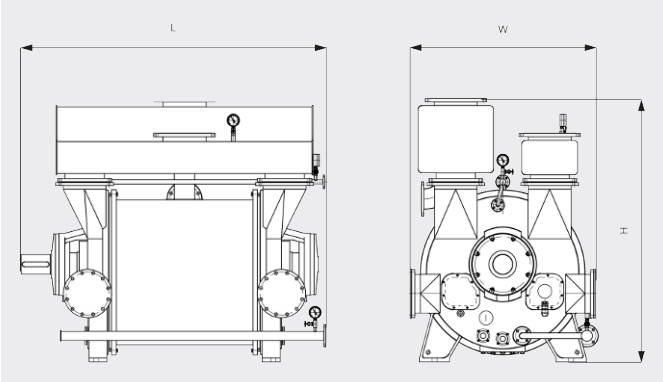

Caudal

Ar a 20 °C. Tolerância: ± 10% ___ LG 0890 A ..... LG 1200 A

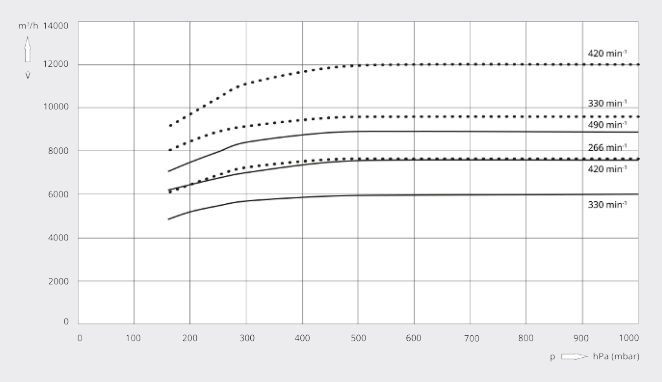

	DOLPHIN LG 0890 A	DOLPHIN LG 1200 A
Caudal nominal da bomba	6000 – 8900 m³/h	7650 – 12000 m³/h
Pressão final	160 hPa (mbar)	160 hPa (mbar)
Potência nominal do motor	132 / 160 / 185 / 200 / 220 – 132 / 160 / 185 / 200 / 220 kW	160 / 185 / 220 / 250 / 280 – 160 / 185 / 220 / 250 / 280 kW
Velocidade nominal do motor	330 – 490 rpm	266 – 420 rpm
Nível de pressão sonora (ISO 3744), 1m de distância, com carga média	< 85 dB(A)	< 85 dB(A)
Peso aprox.	3880 kg	5760 kg
Dimensões (L x W x H)	2370 x 1330 x 1865 mm	2500 x 1550 x 2160 mm
Entrada do gás / saída	DN 300 PN 10 / DN 300 PN 10	DN 350 PN 10 / DN 350 PN 10

DESEJA SABER MAIS?

Entre em contato connosco diretamente!
busch@busch.pt ou **+351 234 648 070**

FORMULÁRIO DE CONTATO

LIGUE AGORA

© Busch Vacuum Solutions