MINK MV 1202 B

Bomba de vácuo de rotores de garra a seco

VACUUM SOLUTIONS

Part of the BUSCH GROUP

Silenciosa

Nível de ruído reduzido graças ao design acústico de última geração, podem ser instaladas junto a estações de trabalho

Eficiente

Última tecnologia de vácuo de rotores de garra, baixo consumo energético, custos operacionais minimizados, praticamente livre de manutenção, refrigeração por ar eficaz

Compacta

Pegada reduzida

Acessórios, peças sobresselentes e opções

- Versão Aqua
- Kit IoT
- ATEX Categoria 3

© Busch Vacuum Solutions

MINK MV 1202 B

Bomba de vácuo de rotores de garra a seco

VACUUM SOLUTIONS

Part of the BUSCH GROUP

Desenho dimensional

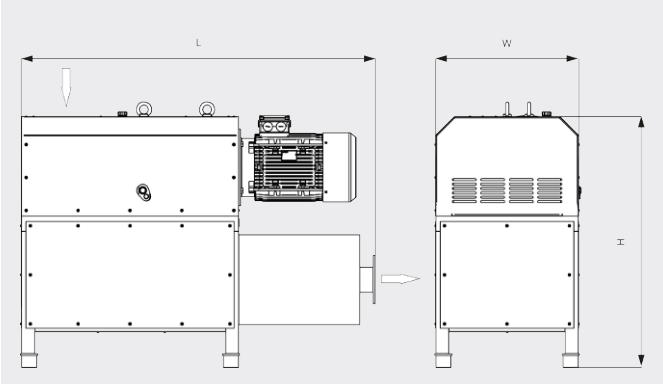

Caudal

Ar a 20 °C. Tolerância: ± 10% ___ 50 Hz ..... 60 Hz

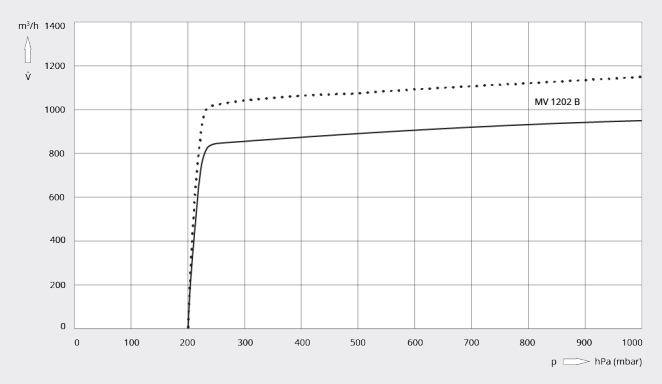

MINK MV 1202 B	
Caudal nominal da bomba	950 / 1150 m³/h (50 / 60 Hz)
Pressão final	200 hPa (mbar) (50 / 60 Hz)
Potência nominal do motor	18,5 / 22,0 kW (50 / 60 Hz)
Velocidade nominal do motor	3000 / 3600 rpm (50 / 60 Hz)
Nível de pressão sonora (ISO 3744), 1m de distância, com carga média	79 / 82 dB(A) (50 / 60 Hz)
Peso aprox.	900 kg
Dimensões (L x W x H)	1620 x 670 x 1210 mm
Entrada do gás / saída	DN 100, PN 10/16 / DN 100, PN 10/16

DESEJA SABER MAIS?

Entre em contato connosco diretamente!
busch@busch.pt ou **+351 234 648 070**

FORMULÁRIO DE CONTATO

LIGUE AGORA

© Busch Vacuum Solutions