SAMOS SI 0540/1150 E1

Dmuchawy bocznokanałowe

VACUUM SOLUTIONS

Part of the BUSCH GROUP

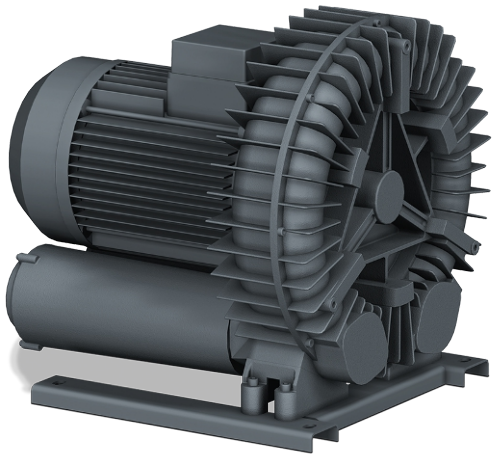

Niezawodny

Wytrzymała, a zarazem lekka konstrukcja, efektywne chłodzenie powietrzem, długi czas eksploatacji, niemal bezobsługowa praca, zasada bezstykowego i suchego działania, zabezpieczenie przed przegrzaniem

Elastyczność

Działanie z próżnią i nadciśnieniem, instalacja pozioma i pionowa

Cicha praca

Niski poziom hałasu, w pełni zamknięta jednostka, wewnętrzne tłumiki

Akcesoria, części zamienne i opcje

- Zawory podciśnieniowe
- Zawory nadmiarowe ciśnieniowe
- Dodatkowe tłumiki

© Busch Vacuum Solutions

SAMOS SI 0540/1150 E1

Dmuchawy bocznokanałowe

VACUUM SOLUTIONS

Part of the BUSCH GROUP

Rysunek wymiarowy

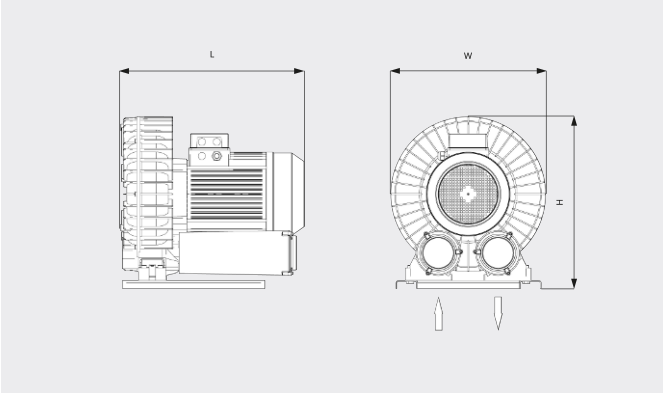

Wydajność pompowania / przepływ objętościowy

Powietrze przy 20°C. Tolerancja: ±10%

___ 50 Hz ..... 60 Hz

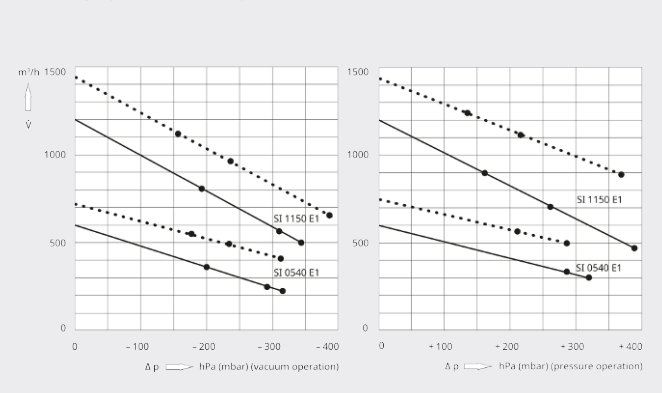

	SAMOS SI 0540 E1	SAMOS SI 0540 E1
Nominalna wydajność pompowania / przepływ objętościowy	600 / 720 m^3/h (50/60 Hz)	600 / 720 m^3/h (50/60 Hz)
Maks. różnica ciśnień (wersja próżniowa)	-295 / -225 hPa (mbar) (50/60 Hz)	-315 hPa (mbar) (50/60 Hz)
Maks różnica ciśnień (wersja nadciśnieniowa)	+285 / +205 hPa (mbar) (50/60 Hz)	+320 / +285 hPa (mbar) (50/60 Hz)
Maksymalna moc robocza	7,5 / 8,6 kW (50/60 Hz)	9,0 / 10,4 kW (50/60 Hz)
Nominalne obroty silnika	3000 / 3600 min^{-1} (50/60 Hz)	3000 / 3600 min^{-1} (50/60 Hz)
Poziom hałasu (ISO 3744)	78 / 84 dB(A) (50/60 Hz)	78 / 84 dB(A) (50/60 Hz)
Waga (w przybliżeniu)	102 kg	102 kg
Wymiary (L x W x H)	602 x 530 x 583 mm	602 x 530 x 583 mm
Wlot gazu / wylot	G 2½" / G 2½"	G 2½" / G 2½"

	SAMOS SI 1150 E1	SAMOS SI 1150 E1	SAMOS SI 1150 E1
Nominalna wydajność pompowania / przepływ objętościowy	1200 / 1440 m^3/h (50/60 Hz)	1200 / 1440 m^3/h (50/60 Hz)	1200 / 1440 m^3/h (50/60 Hz)
Maks. różnica ciśnień (wersja próżniowa)	-185 / -155 hPa (mbar) (50/60 Hz)	-315 / -245 hPa (mbar) (50/60 Hz)	-345 / -390 hPa (mbar) (50/60 Hz)
Maks różnica ciśnień (wersja nadciśnieniowa)	+155 / +125 hPa (mbar) (50/60 Hz)	+265 / +215 hPa (mbar) (50/60 Hz)	+390 / +370 hPa (mbar) (50/60 Hz)

SAMOS SI 0540/1150 E1

Dmuchawy bocznokanałowe

VACUUM SOLUTIONS

Part of the BUSCH GROUP

	SAMOS SI 1150 E1	SAMOS SI 1150 E1	SAMOS SI 1150 E1
Maksymalna moc robocza	11,0 / 12,6 kW (50/60 Hz)	15,0 / 17,3 kW (50/60 Hz)	20,0 / 25,2 kW (50/60 Hz)
Nominalne obroty silnika	3000 / 3600 min^{-1} (50/60 Hz)	3000 / 3600 min^{-1} (50/60 Hz)	3000 / 3600 min^{-1} (50/60 Hz)
Poziom hałasu (ISO 3744)	82 / 84 dB(A) (50/60 Hz)	82 / 84 dB(A) (50/60 Hz)	82 / 84 dB(A) (50/60 Hz)
Waga (w przybliżeniu)	205 kg	205 kg	205 kg
Wymiary (L x W x H)	719 x 570 x 631 mm	719 x 570 x 631 mm	719 x 570 x 631 mm
Wlot gazu / wylot	G 4" / G 4"	G 4" / G 4"	G 4" / G 4"

CZY CHCESZ WIEDZIEĆ WIĘCEJ?

Skontaktuj się z nami bezpośrednio!
busch@busch.com.pl lub **+48 (0)54 231 54 00**

FORMULARZ KONTAKTOWY

ZADZWOŃ TERAZ

© Busch Vacuum Solutions