PANDA WV 1200–2400 A

Wspomaganie próżniowe

VACUUM SOLUTIONS

Part of the BUSCH GROUP

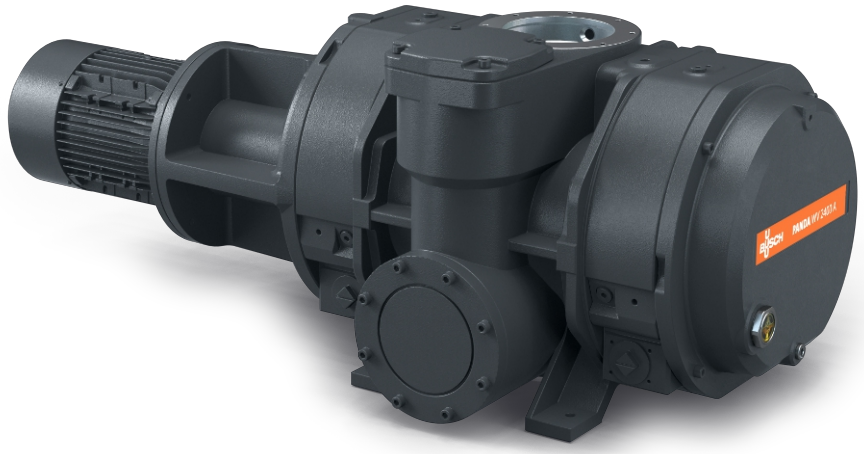

Niezawodność

Solidnie zaprojektowane loby, odporna konstrukcja z materiału GGG40, niezawodność przy zmiennych warunkach eksploatacji, przyłącze gazu zaporowego, standardowe mechaniczne uszczelnienia wału, idealne dostosowanie do procesów chemicznych

Wysoka wydajność

Doskonała wydajność objętościowa, wysokie ciśnienie końcowe, nawet dziesięciokrotne zwiększenie wydajności systemu próżniowego, zintegrowany zawór przelewowy, rozwiązanie zaprojektowane specjalnie do zastosowań wymagających niskiego i średniego podciśnienia

Elastyczność

Możliwość zamontowania bezpośrednio na kołnierzu w dowolnym miejscu systemu, zwiększenie wydajności wszystkich rodzajów pomp wspomagających, z wyprowadzeniem pionowym lub bocznym

© Busch Vacuum Solutions

PANDA WV 1200–2400 A

Wspomaganie próżniowe

VACUUM SOLUTIONS

Part of the BUSCH GROUP

Rysunek wymiarowy

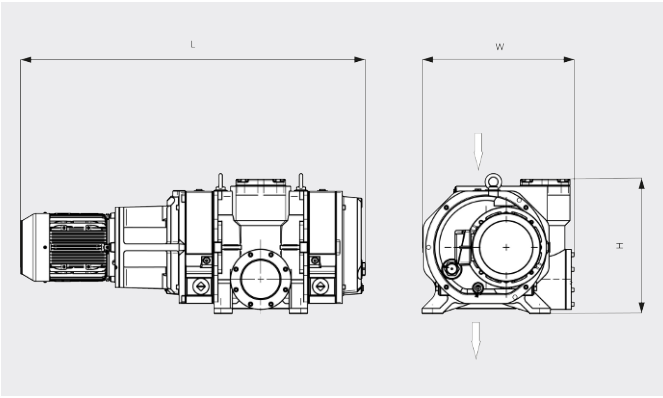

Wydajność pompowania

Powietrze przy 20°C. Tolerancja: ±10% ___ 50 Hz ..... 60 Hz

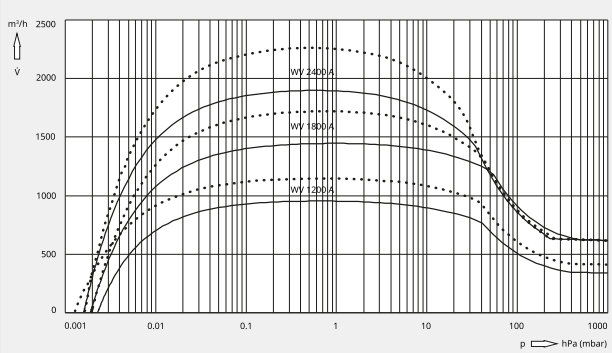

	PANDA WV 1200 A	PANDA WV 1800 A	PANDA WV 2400 A
Wydajność nominalna	1050 / 1260 m^3/h (50/60 Hz)	1600 / 1920 m^3/h (50/60 Hz)	2120 / 2540 m^3/h (50/60 Hz)
Wydajność pompowania	950 / 1141 m^3/h (50/60 Hz)	1443 / 1718 m^3/h (50/60 Hz)	1920 / 2290 m^3/h (50/60 Hz)
Maksymalna różnica ciśnień	53 hPa (mbar) (50/60 Hz)	53 hPa (mbar) (50/60 Hz)	53 hPa (mbar) (50/60 Hz)
Nominalna moc silnika	3,5 / 4,8 kW (50/60 Hz)	4,3 / 5,2 kW (50/60 Hz)	5,5 / 7,0 kW (50/60 Hz)
Nominalne obroty silnika	3000 / 3600 min^{-1} (50/60 Hz)	3000 / 3600 min^{-1} (50/60 Hz)	3000 / 3600 min^{-1} (50/60 Hz)
Waga (w przybliżeniu)	290 kg	300 kg	520 kg
Wymiary (L × W × H)	1094 x 470 x 353 mm	1114 x 470 x 398 mm	1286 x 568 x 503 mm
Wlot/wylot gazu (pionowy)	DN 160 ISO / DN 100 ISO	DN 160 ISO / DN 100 ISO	DN 160 ISO / DN 160 ISO
Wlot/wylot gazu (poziomy)	DN 160 ISO / DN 100 ISO	DN 160 ISO / DN 100 ISO	DN 160 ISO / DN 160 ISO

PANDA WV 1200 A: Wydajność pompowania z pompą wspomagającą COBRA NC 0400

PANDA WV 1800/2400 A: Wydajność pompowania z pompą wspomagającą COBRA NC 0630

CZY CHCESZ WIEDZIEĆ WIĘCEJ?

Skontaktuj się z nami bezpośrednio!
busch@busch.com.pl lub **+48 (0)54 231 54 00**

FORMULARZ KONTAKTOWY

ZADZWOŃ TERAZ

© Busch Vacuum Solutions