HUCKEPACK HO 0429–0441 F

Smarowane przepływowo olejem pompy próżniowe z obrotowymi łopatkami

VACUUM SOLUTIONS

Part of the BUSCH GROUP



Odporność

Niezawodne działanie, sprawdzone osiągi, wysoka tolerancja na obecność par i cząstek, odporność na lepkie i bardzo agresywne substancje, smarowanie świeżym olejem zapewniające doskonałą pracę, bardzo wytrzymałe łopatki z kompozytu zawierającego włókna węglowe

Elastyczność

Zaprojektowane specjalnie dla szczególnie złożonych procesów, np. w przemysłach chemicznym, farmaceutycznym oraz specjalnych opakowań dla żywności. Łatwość dostosowania do indywidualnych potrzeb i procesów klientów, dostępna wersja ATEX

Łatwy serwis

Minimalne wymagania w zakresie konserwacji, brak konieczności stosowania specjalnych narzędzi, modułowa konstrukcja umożliwiająca szybką wymianę stopni

Akcesoria, części zamienne i opcje

- Separator mgiełki olejowej
- Różne filtry wlotowe
- Zbiorniki oleju i płukania wykonane ze wzmocnionego plastiku lub stali nierdzewnej
- Urządzenie płuczące, ręczne i automatyczne
- Urządzenia monitorujące i zabezpieczające
- Przełącznik poziomu
- Wyłącznik temperaturowy
- Przełącznik ciśnienia
- Czujnik zbliżeniowy
- Zawór regulacji temperatury
- Różne warianty łopatek
- Szeroka gama smarów i cieczy płuczących
- System chłodzący radiatora
- Trójfazowy separator próżniowy bezpieczeństwa Duosec
- Urządzenia przełączające bezpośrednie lub w układzie gwiazdy/trójkąta
- Tłumik wydechowy

© Busch Vacuum Solutions

HUCKEPACK HO 0429–0441 F

Smarowane przepływowo olejem pompy próżniowe z obrotowymi łopatkami

VACUUM SOLUTIONS

Part of the BUSCH GROUP

- Zawór wyrównawczy
- Tłumik
- Certyfikat ATEX

Rysunek wymiarowy

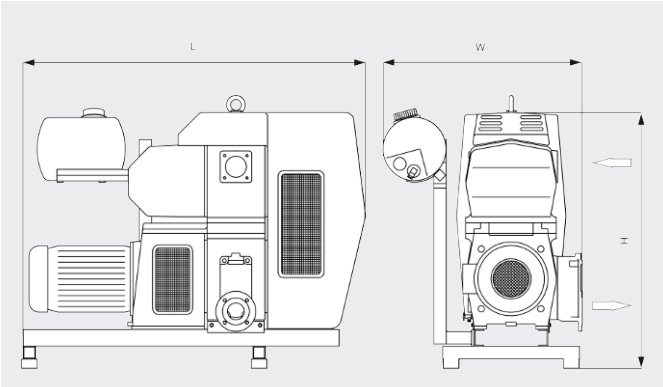

Wydajność pompowania

Powietrze przy 20°C. Tolerancja: ±10% ___ 50 Hz ..... 60 Hz

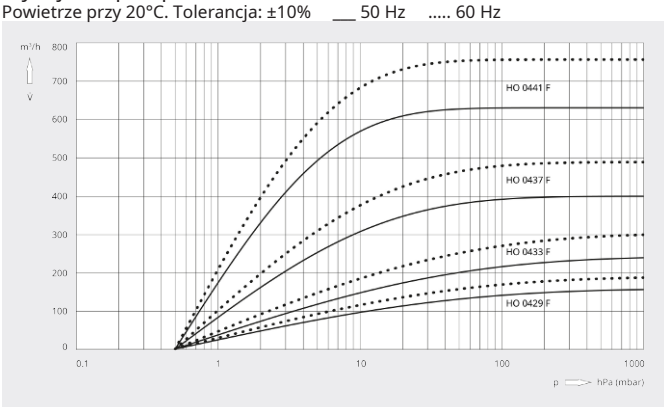

	HUCKEPACK HO 0429 F	HUCKEPACK HO 0433 F	HUCKEPACK HO 0437 F	HUCKEPACK HO 0441 F
Wydajność nominalna	160 / 190 m^3/h (50/60 Hz)	250 / 300 m^3/h (50/60 Hz)	400 / 480 m^3/h (50/60 Hz)	630 / 760 m^3/h (50/60 Hz)
Ciśnienie końcowe	0,5 hPa (mbar) (50/60 Hz)	0,5 hPa (mbar) (50/60 Hz)	0,5 hPa (mbar) (50/60 Hz)	0,5 hPa (mbar) (50/60 Hz)
Nominalna moc silnika	5,5 / 9,2 kW (50/60 Hz)	7,5 / 9,2 kW (50/60 Hz)	11,0 / 15,0 kW (50/60 Hz)	15,0 / 18,5 kW (50/60 Hz)
Nominalne obroty silnika	1500 / 1800 min^{-1} (50/60 Hz)	1500 / 1800 min^{-1}(50/60 Hz)	1000 / 1200 min^{-1} (50/60 Hz)	1000 / 1200 min^{-1} (50/60 Hz)
Poziom ciśnienia akustycznego (ISO 2151) KpA = 3 dB	72 dB(A) (50/60 Hz)	73 dB(A) (50/60 Hz)	73 dB(A) (50/60 Hz)	74 dB(A) (50/60 Hz)
Waga (w przybliżeniu)	385 kg	440 kg	930 kg	1000 kg
Wymiary (L × W × H)	1320 x 740 x 1160 mm	1320 x 740 x 1160 mm	1640 x 950 x 1240 mm	1640 x 950 x 1240 mm
Wlot gazu / wylot	DN 80 PN 6 / DN 50 PN 16	DN 80 PN 6 / DN 50 PN 16	DN 80 PN 6 / DN 80 PN 6	DN 80 PN 6 / DN 80 PN 6

CZY CHCESZ WIEDZIEĆ WIĘCEJ?

Skontaktuj się z nami bezpośrednio!
busch@busch.com.pl lub **+48 (0)54 231 54 00**

FORMULARZ KONTAKTOWY

ZADZWOŃ TERAZ

© Busch Vacuum Solutions