COBRA NX 0450/0650 A ECOTORQUE

Suche śrubowe pompy próżniowe

VACUUM SOLUTIONS

Part of the BUSCH GROUP



Efektywność

Wysoka oszczędność energii dzięki zastosowaniu napędu o zmiennej prędkości (ECOTORQUE), trybowi Ecomode z funkcją automatycznego uruchamiania i zatrzymywania, obniżonym kosztom konserwacji, długim częstotliwościom prac serwisowych, wydłużonemu czasowi eksploatacji pompy, wydajnym układom chłodzeniu

Elastyczność

Precyzyjna regulacja poziomu próżni (regulacja ciśnienia) i wydajności pompowania (regulacja prędkości) zgodnie z wymaganiami dotyczącymi procesu, kompatybilność z szerokim zakresem napięć zasilania, łatwe sterowanie i monitorowanie nawet ośmiu pomp próżniowych z opcjonalnym modułem sterującym ECOTORQUE

Wysoka wydajność

Zaawansowana konstrukcja śruby, opatentowane śruby samonastawne, doskonałe dostosowanie do obróbki cieplnej, powlekania, pakowania próżniowego, suszenia próżniowego i odgazowywania

Akcesoria, części zamienne i opcje

- Zasilanie gazem uszczelniającym w zastosowaniach, w których występuje szczególnie duże narażenie na wilgoć lub zapylenie
- Zawór wyrównawczy zwiększający tolerancję pary wodnej
- Tłumik wydechowy zmniejszający poziom hałasu
- Dostępna wersja chłodzona powietrzem

© Busch Vacuum Solutions

COBRA NX 0450/0650 A ECOTORQUE

Suche śrubowe pompy próżniowe

VACUUM SOLUTIONS

Part of the BUSCH GROUP

Rysunek pomiarowy

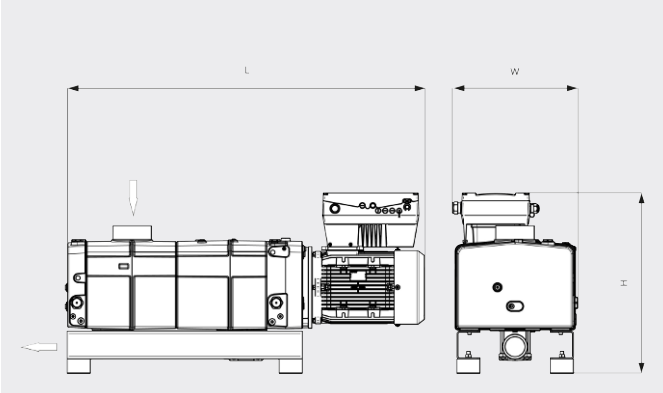

Wydajność pompowania
Powietrze przy 20°C. Tolerancja: ±10% ___ Maksymalna prędkość

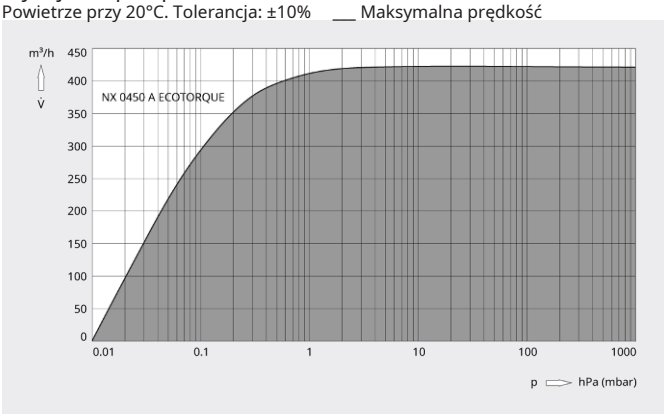

Wydajność pompowania
Powietrze przy 20°C. Tolerancja: ±10% ___ Maksymalna prędkość

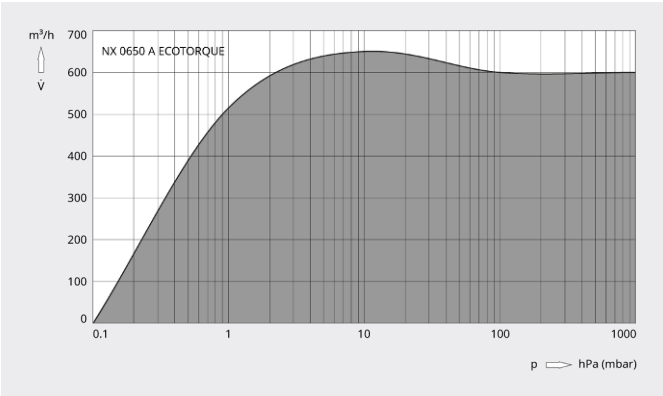

© Busch Vacuum Solutions

COBRA NX 0450/0650 A ECOTORQUE

Suche śrubowe pompy próżniowe

VACUUM SOLUTIONS

Part of the BUSCH GROUP

	COBRA NX 0450 A ECOTORQUE	COBRA NX 0650 A ECOTORQUE
Wydajność nominalna	maks. 420 m^3/h (50/60 Hz)	maks. 650 m^3/h (50/60 Hz)
Ciśnienie końcowe	≤ 0,1 hPa (mbar)	≤ 0,1 hPa (mbar)
Nominalna moc silnika	11,0 kW	15,0 kW
Nominalne obroty silnika	3600 min^{-1}	3600 min^{-1}
Poziom ciśnienia akustycznego (ISO 2151) KpA = 3 dB	≤ 70 dB(A)	≤ 75 dB(A)
Waga (w przybliżeniu)	600 kg	800 kg
Wymiary (L × W × H)	1358 x 494 x 746 mm	1538 x 538 x 771 mm
Wlot gazu / wylot	G 3"/ ISO–F DN 100 / G 2"/ ISO–F DN 63	G 3"/ ISO–F DN 100 / G 3"/ ISO–F DN 100

CZY CHCESZ WIEDZIEĆ WIĘCEJ?

Skontaktuj się z nami bezpośrednio!
busch@busch.com.pl lub **+48 (0)54 231 54 00**

FORMULARZ KONTAKTOWY

ZADZWOŃ TERAZ

© Busch Vacuum Solutions