COBRA NC 0400–1000 B/C

Suche śrubowe pompy próżniowe

VACUUM SOLUTIONS

Part of the BUSCH GROUP



Wysoka wydajność

Zaawansowana konstrukcja śruby, opatentowane śruby samonastawne, doskonałe dostosowanie do procesów chemicznych, destylacji i suszenia próżniowego

Wydajność

Niski koszt posiadania, minimalne wymagania w zakresie konserwacji, długie odstępy międzyserwisowe, wysoki czas pracy, wydajne chłodzenie wodą

Elastyczność

Chłodzenie powietrzem, dostępne różne konfiguracje uszczelnień i powłok oraz wersje z certyfikatem ATEX

Akcesoria, części zamienne i opcje

- Różne konfiguracje uszczelnień i powłok
- Dostępne wersje z certyfikatem ATEX

© Busch Vacuum Solutions

COBRA NC 0400–1000 B/C

Suche śrubowe pompy próżniowe

VACUUM SOLUTIONS

Part of the BUSCH GROUP

Rysunek wymiarowy

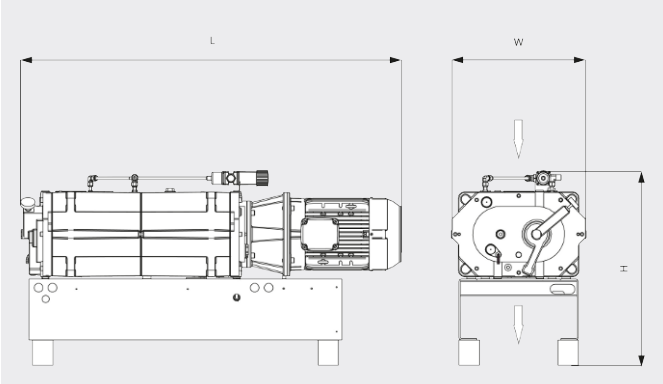

Wydajność pompowania

Powietrze przy 20°C. Tolerancja: ±10% ___ 50 Hz ..... 60 Hz

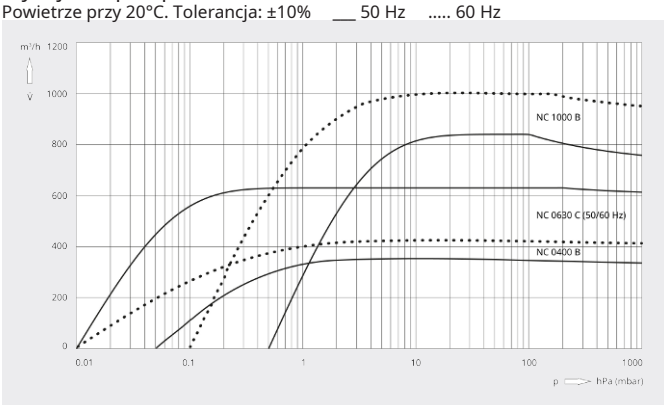

	COBRA NC 0400 B	COBRA NC 0630 C	COBRA NC 1000 B
Wydajność nominalna	350 / 420 m³/h (50/60 Hz)	630 m³/h (50/60 Hz)	840 / 1000 m³/h (50/60 Hz)
Ciśnienie końcowe	≤ 0,05 / ≤ 0,01 hPa (mbar) (50/60 Hz)	≤ 0,01 hPa (mbar) (50/60 Hz)	≤ 0,05 / ≤ 0,01 hPa (mbar) (50/60 Hz)
Nominalna moc silnika	7,5 / 9,5 kW (50/60 Hz)	15,0 / 17,0 kW (50/60 Hz)	22 / 25 kW (50/60 Hz)
Nominalne obroty silnika	3000 / 3600 min⁻¹ (50/60 Hz)	3000 / 3600 min⁻¹ (50/60 Hz)	3000 / 3600 min⁻¹ (50/60 Hz)
Poziom ciśnienia akustycznego (ISO 2151) KpA = 3 dB	≤ 66 / ≤ 69 dB(A) (50/60 Hz)	≤ 70 / ≤ 75 dB(A) (50/60 Hz)	≤ 75 / ≤ 81 dB(A) (50/60 Hz)
Waga (w przybliżeniu)	500 kg	600 kg	1500 kg
Wymiary (L × W × H)	1367 x 480 x 700 mm	1502 x 602 x 640 mm	1928 x 620 x 974 mm
Wlot gazu / wylot	DN 80 PN 6 / DN 63 ISO–K	DN 100 ISO–K / DN 100 ISO–K	DN 125 PN 16 / DN 125 PN 16

CZY CHCESZ WIEDZIEĆ WIĘCEJ?

Skontaktuj się z nami bezpośrednio!
busch@busch.com.pl lub **+48 (0)54 231 54 00**

FORMULARZ KONTAKTOWY

ZADZWOŃ TERAZ

© Busch Vacuum Solutions