DOLPHIN VX 0110-0180 A z częściową recyrkulacją

Moduły pomp próżniowych z pierścieniem cieczowym

VACUUM SOLUTIONS

Part of the BUSCH GROUP



Wytrzymałość

Kompaktowa konstrukcja, sprawdzona technologia, niezawodna praca, minimalne wymagania w zakresie konserwacji, wirnik ze stali nierdzewnej w standardzie, wyjątkowo wysoka tolerancja na parę i cząsteczki, zdolność przenoszenia zawieszonych cieczy, optymalne rozwiązanie do wymagających procesów

Niższe koszty eksploatacji

Niższe koszty instalacji, oszczędność świeżej wody sięgająca 85% dzięki prostemu termostatycznemu zaworowi regulacyjnemu, wysoka wydajność, niski poziom ciśnienia akustycznego, praktyczny brak wibracji, brak zanieczyszczeń dzięki bezolejowej pracy i praktycznie izotermicznemu sprężaniu gazów i par

Elastyczność

Do wyboru obudowy z żeliwa (EN-GJL-200) lub stali nierdzewnej klasy 316, w wyposażeniu zabezpieczenie przed kawitacją, możliwe płyny eksploatacyjne inne niż woda, uniwersalne opcje silnika, separator ze stali nierdzewnej i rama wspornika idealne do łatwego czyszczenia

© Busch Vacuum Solutions

DOLPHIN VX 0110-0180 A z częściową recyrkulacją

Moduły pomp próżniowych z pierścieniem cieczowym

VACUUM SOLUTIONS

Part of the BUSCH GROUP

Rysunek pomiarowy

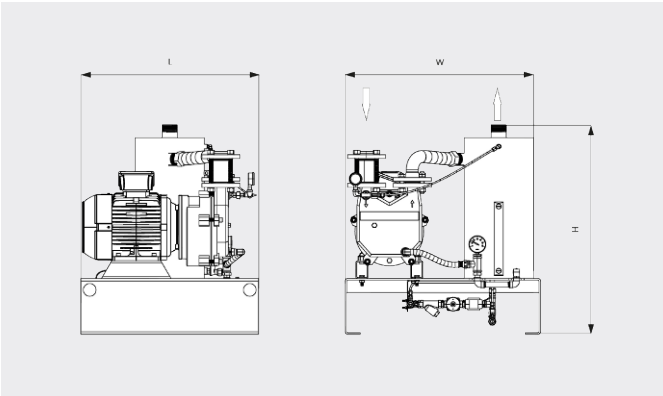

Wydajność pompowania

Suche powietrze przy 20°C. Płyn eksploatacyjny: woda 15°C. Tolerancja: -10%, zgodnie z normami HEI i Pneurop 6612

___ 50 Hz ..... 60 Hz

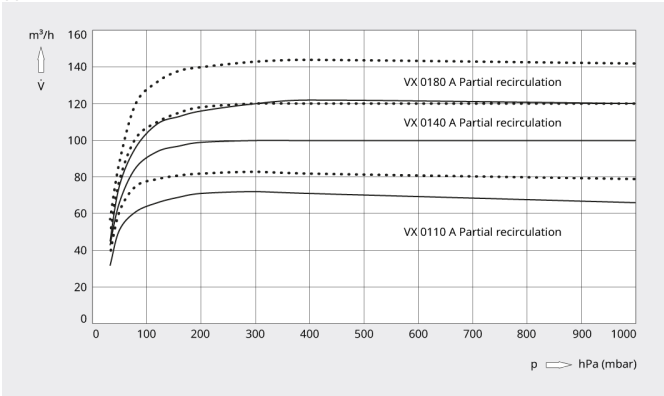

	DOLPHIN VX 0110 A z częściową recyrkulacją	DOLPHIN VX 0140 A z częściową recyrkulacją	DOLPHIN VX 0180 A z częściową recyrkulacją
Nominalna wydajność pompowania	72 / 83 m³/h (50/60 Hz)	100 / 120 m³/h (50/60 Hz)	122 / 144 m³/h (50/60 Hz)
Ciśnienie końcowe	33 hPa (mbar) (50/60 Hz)	33 hPa (mbar) (50/60 Hz)	33 hPa (mbar) (50/60 Hz)
Nominalna moc silnika	2,2 / 3,0 kW (50/60 Hz)	3,0 / 4,0 kW (50/60 Hz)	4,0 / 5,5 kW (50/60 Hz)
Waga ok.	160 / 168 kg (50/60 Hz)	171 / 177 kg (50/60 Hz)	180 / 197 kg (50/60 Hz)
Wymiary (dł. × szer. × wys.)	700 x 770 x 825 mm	700 x 770 x 825 mm	700 x 770 x 825 mm
Wlot gazu / wylot	G 1½" / R 2 cale	G 1½" / R 2 cale	G 1½" / R 2 cale

CZY CHCESZ WIEDZIEĆ WIĘCEJ?

Skontaktuj się z nami bezpośrednio!
busch@busch.com.pl lub **+48 (0)54 231 54 00**

FORMULARZ KONTAKTOWY

ZADZWOŃ TERAZ