DOLPHIN VL 0530–0800 A z przepływem ciągłym

Moduły pomp próżniowych z pierścieniem cieczowym

VACUUM SOLUTIONS

Part of the BUSCH GROUP

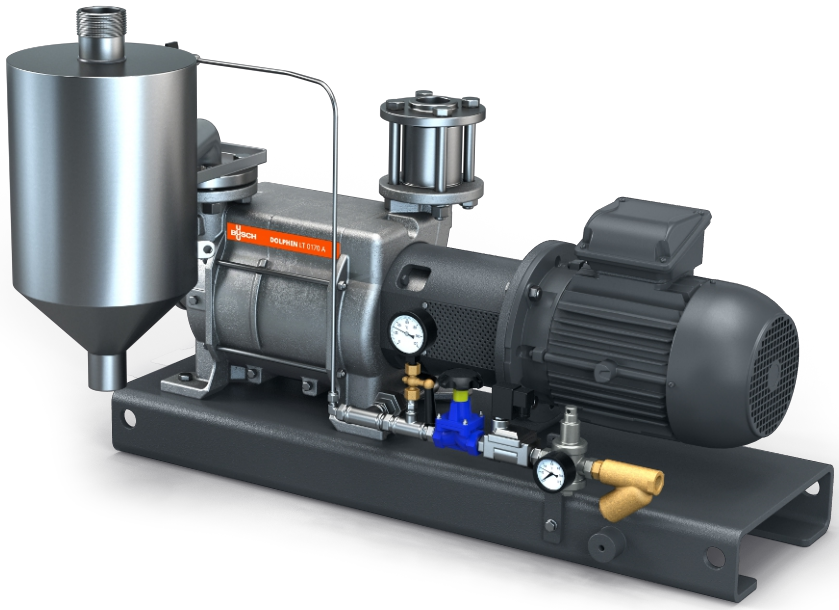

Wytrzymałość

Sprawdzona technologia, niezawodna eksploatacja, odporny na korozję wirnik ze stali nierdzewnej, niezwykle wysoka tolerancja na działanie cząstek stałych i par, automatyczny zawór elektromagnetyczny sterujący przepływem płynu eksploatacyjnego ze źródła zasilania

Kompleksowość

System z podstawową ramą, separatorem płynów eksploatacyjnych i układem sterowania, obejmuje wlotowy zawór jednokierunkowy, zestaw zasilający świeżym płynem, wskaźnik poziomu (tylko wersja ATEX), czujnik temperatury (tylko wersja ATEX) i wskaźniki ciśnienia oraz zabezpieczenie przeciwkawitacyjne

Elastyczność

Dostępne obudowy z żeliwa (EN-GJL-200) lub ze stali nierdzewnej klasy 316 oraz wersja z certyfikatem ATEX (kategoria 1 (i/o) IIB, T4), możliwość stosowania płynów eksploatacyjnych innych niż woda

© Busch Vacuum Solutions

DOLPHIN VL 0530–0800 A z przepływem ciągłym

Moduły pomp próżniowych z pierścieniem cieczowym

VACUUM SOLUTIONS

Part of the BUSCH GROUP

Rysunek pomiarowy

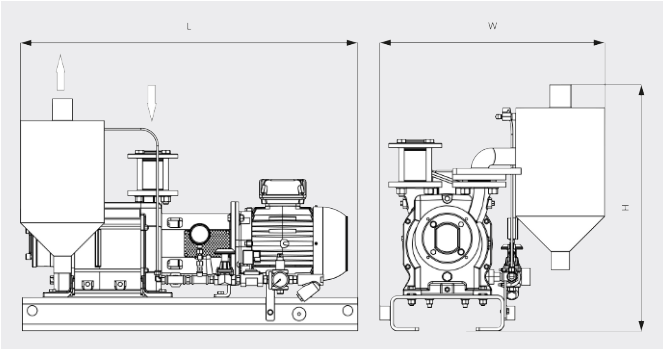

Rysunek pomiarowy

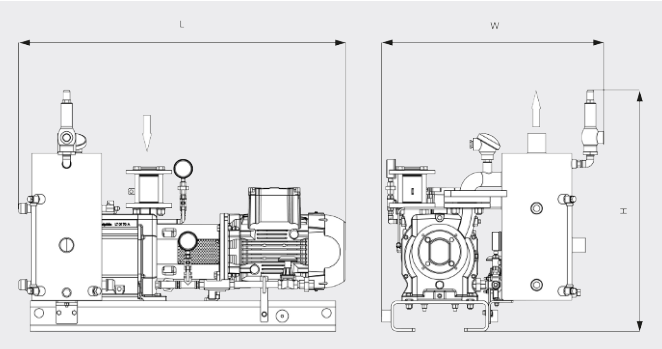

	DOLPHIN VL 0530 A z przepływem ciągłym	DOLPHIN VL 0800 A z przepływem ciągłym
Nominalna wydajność pompowania	405 / 551 m³/h (50/60 Hz)	722 / 867 m³/h
Ciśnienie końcowe	130 hPa (mbar) (50/60 Hz)	130 hPa (mbar) (50/60 Hz)
Nominalna moc silnika	11,0 / 15,0 kW (50/60 Hz)	18,5 / 22,0 kW (50/60 Hz)
Waga ok.	451 / 519 kg (Safe / ATEX)	518 / 612 kg (Safe / ATEX)
Wymiary (dł. × szer. × wys.)	1383 x 815 x 854 / 1507 x 860 x 1067 mm (Safe / ATEX)	1501 x 875 x 932 / 1676 x 1054 x 1184 mm (Safe / ATEX)
Wlot gazu / wylot	G 2" / R 3 cale	G 2½" / R 4 cale

CZY CHCESZ WIEDZIEĆ WIĘCEJ?

Skontaktuj się z nami bezpośrednio!
busch@busch.com.pl lub **+48 (0)54 231 54 00**

FORMULARZ KONTAKTOWY

ZADZWOŃ TERAZ

© Busch Vacuum Solutions