DOLPHIN LT 0320–0510 A

Pompy próżniowe z pierścieniem cieczowym

VACUUM SOLUTIONS

Part of the BUSCH GROUP



Wytrzymałość

Sprawdzona technologia, wytrzymała dwustopniowa konstrukcja, odporny na korozję wirnik ze stali nierdzewnej, silnik zamontowany bezpośrednio na kołnierzu, brak konieczności stosowania ramy podstawy, zintegrowany kanał przepływowy

Niezawodność

Niezwykle wysoka tolerancja na działanie par i cząstek stałych, zoptymalizowany przepływ gazów

Elastyczność

Dostępne obudowy z żeliwa (EN-GJL-200) lub stali nierdzewnej klasy 316 oraz wersja z certyfikatem ATEX (kategoria 1 (wlot/wylot) IIC T4), możliwość stosowania płynów eksploatacyjnych innych niż woda

Akcesoria, części zamienne i opcje

- Modułowe zestawy pomp skonfigurowane do przepływu, częściowej lub całkowitej recyrkulacji płynu eksploatacyjnego
- Separator cieczy
- Zabezpieczenie przeciwkawitacyjne
- Wymiennik ciepła
- Ejektor gazu
- Duży wybór silników
- Zawory jednokierunkowe
- Zawory podciśnieniowe
- Zmienna prędkość napędu

© Busch Vacuum Solutions

DOLPHIN LT 0320–0510 A

Pompy próżniowe z pierścieniem cieczowym

VACUUM SOLUTIONS

Part of the BUSCH GROUP

Rysunek pomiarowy

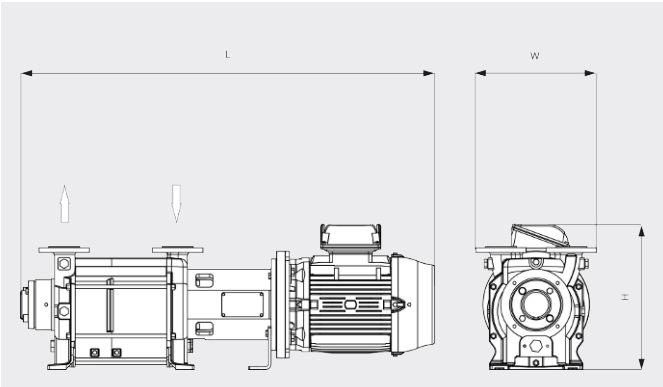

Wydajność pompowania

Suche powietrze przy 20°C. Płyn eksploatacyjny: woda o temp. 15°C. Tolerancja: - 10%, zgodnie z normami HEI i Pneurop 6612

___ 50 Hz ..... 60 Hz

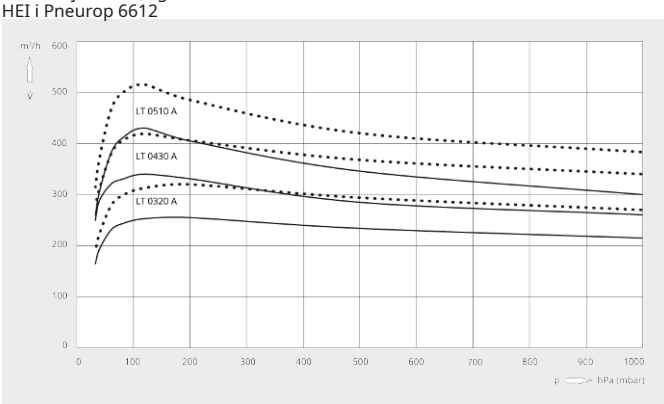

	DOLPHIN LT 0320 A	DOLPHIN LT 0430 A	DOLPHIN LT 0510 A
Wydajność nominalna	255 / 320 m³/h (50/60 Hz)	340 / 419 m³/h (50/60 Hz)	430 / 515 m³/h (50/60 Hz)
Ciśnienie końcowe	33 hPa (mbar) (50/60 Hz)	33 hPa (mbar) (50/60 Hz)	33 hPa (mbar) (50/60 Hz)
Maksymalne nadciśnienie	1,5 bar(g) (50/60 Hz)	1,5 / 1,3 bar(g) (50/60 Hz)	1,1 bar(g) (50/60 Hz)
Nominalna moc silnika	7,5 / 11,0 kW (50/60 Hz)	11,0 / 15,0 kW (50/60 Hz)	11,0 / 15,0 kW (50/60 Hz)
Nominalne obroty silnika	1450 / 1750 min^{-1} (50/60 Hz)	1450 / 1750 min^{-1} (50/60 Hz)	1450 / 1750 min^{-1} (50/60 Hz)
Poziom ciśnienia akustycznego (ISO 3744), odległość 1 m, przy średnim obciążeniu	72 / 73 dB(A) (50/60 Hz)	72 / 73 dB(A) (50/60 Hz)	72 / 73 dB(A) (50/60 Hz)
Waga (w przybliżeniu)	242 kg	294 kg	324 kg
Wymiary (L × W × H)	1208 x 396 x 432 mm	1356 x 396 x 478 mm	1416 x 396 x 478 mm
Wlot gazu / wylot	DN 50 PN 10 / DN 50 PN 10	DN 50 PN 10 / DN 50 PN 10	DN 50 PN 10 / DN 50 PN 10

CZY CHCESZ WIEDZIEĆ WIĘCEJ?

Skontaktuj się z nami bezpośrednio!
busch@busch.com.pl lub **+48 (0)54 231 54 00**

FORMULARZ KONTAKTOWY

ZADZWOŃ TERAZ