MINK MM 1202–1322 AP

Suche sprężarki kłowe

VACUUM SOLUTIONS

Part of the BUSCH GROUP



Elastyczność

Zaprojektowana do wielu zastosowań przemysłowych o ciśnieniach do 2,0 barów(g). Filtr wlotowy i ciśnieniowy zawór bezpieczeństwa stanowią standardowe wyposażenie

Niezawodność

Skuteczne chłodzenie powietrzem, stale wysoki przepływ objętościowy podczas całego cyklu życia

Niemal bezobsługowa eksploatacja

Suche i bezstykowe sprężanie

© Busch Vacuum Solutions

MINK MM 1202–1322 AP

Suche sprężarki kłowe

VACUUM SOLUTIONS

Part of the BUSCH GROUP

Rysunek pomiarowy

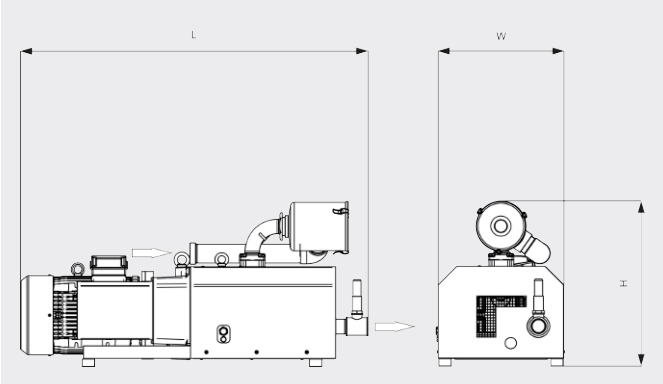

Wydajność pompowania

Powietrze przy 20°C. Tolerancja: ±10% ___ 50 Hz ..... 60 Hz

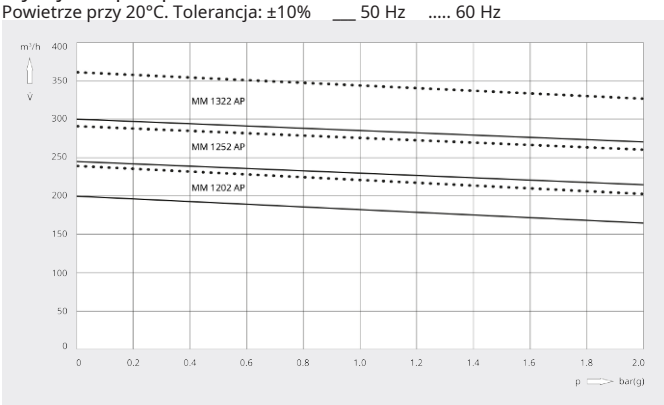

	MINK MM 1202 AP	MINK MM 1202 AP	MINK MM 1202 AP
Przepływ objętościowy (przy wlocie)	200 / 240 m³/h (50/60 Hz)	200 / 240 m³/h (50/60 Hz)	200 / 240 m³/h (50/60 Hz)
Nadciśnienie	0,8 / 0,8 bar(g) (50/60 Hz)	1,2 / 1,1 bar(g) (50/60 Hz)	2,0 bar(g) (50/60 Hz)
Nominalna moc silnika	6,0 / 8,0 kW (50/60 Hz)	7,5 / 9,5 kW (50/60 Hz)	11,0 / 12,5 kW (50/60 Hz)
Nominalne obroty	3000 / 3600 min^{-1} (50/60 Hz)	3000 / 3600 min^{-1} (50/60 Hz)	3000 / 3600 min^{-1} (50/60 Hz)
Poziom ciśnienia akustycznego (ISO 3744), odległość 1 m, przy średnim obciążeniu	80 / 83 dB(A) (50/60 Hz)	80 / 83 dB(A) (50/60 Hz)	80 / 83 dB(A) (50/60 Hz)
Waga ok.	210 kg	210 kg	210 kg
Wymiary (dł. × szer. × wys.)	1345 x 515 x 665 mm	1345 x 515 x 665 mm	1345 x 515 x 665 mm
Wylot gazu	G 2"	G 2"	G 2"

	MINK MM 1252 AP	MINK MM 1252 AP	MINK MM 1252 AP
Przepływ objętościowy (przy wlocie)	245 / 290 m³/h (50/60 Hz)	245 / 290 m³/h (50/60 Hz)	245 / 290 m³/h (50/60 Hz)
Nadciśnienie	0,9 / 0,7 bar(g) (50/60 Hz)	1,6 / 1,4 bar(g) (50/60 Hz)	2,0 bar(g) (50/60 Hz)
Nominalna moc silnika	7,5 / 9,0 kW (50/60 Hz)	10,6 / 12,6 kW (50/60 Hz)	12,5 / 15,6 kW (50/60 Hz)
Nominalne obroty	3000 / 3600 min^{-1} (50/60 Hz)	3000 / 3600 min^{-1} (50/60 Hz)	3000 / 3600 min^{-1} (50/60 Hz)
Poziom ciśnienia akustycznego (ISO 3744), odległość 1 m, przy średnim obciążeniu	81 / 84 dB(A) (50/60 Hz)	81 / 84 dB(A) (50/60 Hz)	81 / 84 dB(A) (50/60 Hz)

MINK MM 1202–1322 AP

Suche sprężarki kłowe

VACUUM SOLUTIONS

Part of the BUSCH GROUP

	MINK MM 1252 AP	MINK MM 1252 AP	MINK MM 1252 AP
Waga ok.	230 kg	230 kg	230 kg
Wymiary (dł. × szer. × wys.)	1390 x 515 x 665 mm	1390 x 515 x 665 mm	1390 x 515 x 665 mm
Wylot gazu	G 2"	G 2"	G 2"

	MINK MM 1322 AP	MINK MM 1322 AP	MINK MM 1322 AP
Przepływ objętościowy (przy wlocie)	300 / 360 m^3/h (50/60 Hz)	300 / 360 m^3/h (50/60 Hz)	300 / 360 m^3/h (50/60 Hz)
Nadciśnienie	1,0 / 0,8 bar(g) (50/60 Hz)	1,7 / 1,5 bar(g) (50/60 Hz)	2,0 bar(g) (50/60 Hz)
Nominalna moc silnika	10,5 / 12,5 kW (50/60 Hz)	14,9 / 17,2 kW (50/60 Hz)	16,5 / 21,0 kW (50/60 Hz)
Nominalne obroty	3000 / 3600 min^{-1} (50/60 Hz)	3000 / 3600 min^{-1} (50/60 Hz)	3000 / 3600 min^{-1} (50/60 Hz)
Poziom ciśnienia akustycznego (ISO 3744), odległość 1 m, przy średnim obciążeniu	82 / 85 dB(A) (50/60 Hz)	82 / 85 dB(A) (50/60 Hz)	82 / 85 dB(A) (50/60 Hz)
Waga ok.	255 kg	255 kg	255 kg
Wymiary (dł. × szer. × wys.)	1425 x 515 x 665 mm	1425 x 515 x 665 mm	1425 x 515 x 665 mm
Wylot gazu	G 2"	G 2"	G 2"

CZY CHCESZ WIEDZIEĆ WIĘCEJ?

Skontaktuj się z nami bezpośrednio!
busch@busch.com.pl lub **+48 (0)54 231 54 00**

FORMULARZ KONTAKTOWY

ZADZWOŃ TERAZ