MINK MB 0018 A

Sucha kłowa pompa próżniowa

VACUUM SOLUTIONS

Part of the BUSCH GROUP

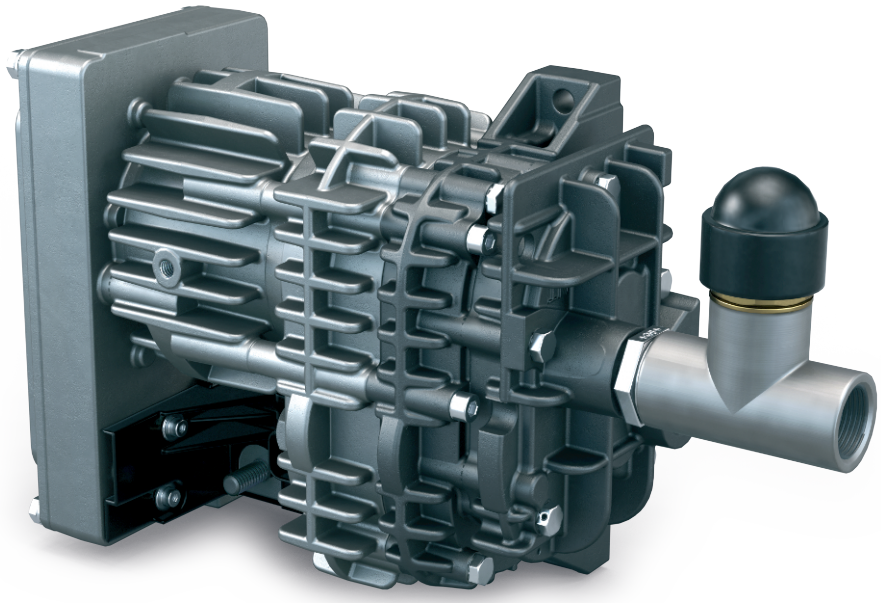

Wytrzymałość

Te urządzenia zostały zaprojektowane specjalnie do zastosowań mobilnych w skrajnie trudnych warunkach. Mogą pracować w zakresie temperatur od -40°C do +40°C, na wysokościach od -1000 m do 4000 m, są odporne na intensywne drgania

Wydajność

Najnowsza kłowa technologia próżniowa, suche i bezstykowe sprężanie, brak zanieczyszczeń przepompowywanego medium, inteligentna zmienna prędkość napędu, niskie zużycie energii i długi cykl życia bez konieczności serwisu

Kompaktowość

Małe gabaryty dzięki zintegrowanej konstrukcji

© Busch Vacuum Solutions

MINK MB 0018 A

Sucha kłowa pompa próżniowa

VACUUM SOLUTIONS

Part of the BUSCH GROUP

Rysunek pomiarowy

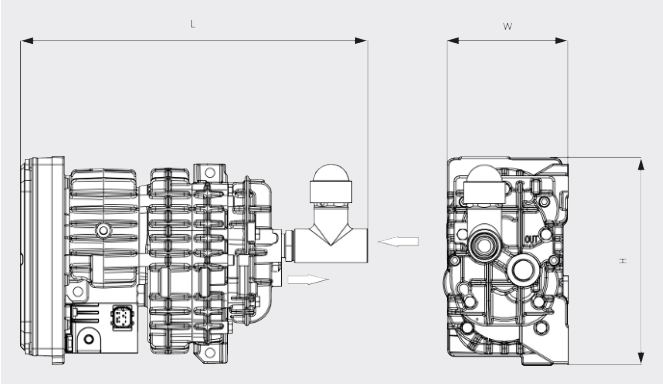

Wydajność pompowania

Powietrze przy 20°C. Tolerancja: ±10%

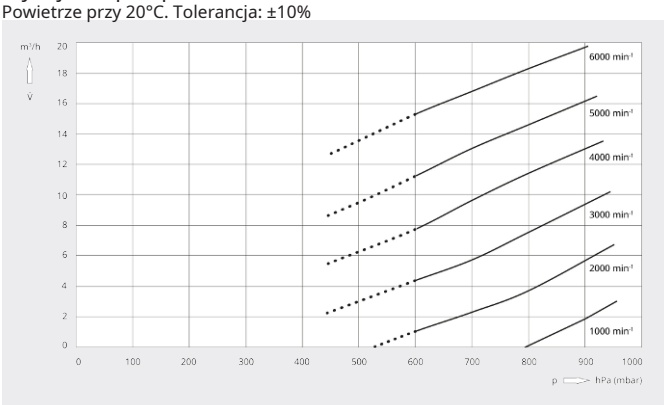

MINK MB 0018 A	
Wydajność nominalna	18 m^3/h
Ciśnienie końcowe	600 / 450 hPa (mbar)
Nominalna moc silnika	0,5 kW
Nominalne obroty	6000 min^{-1}
Temperatura otoczenia	-40 ... +40 °C
Poziom ciśnienia akustycznego (ISO 2151) KpA = 3 dB	73 dB(A)
Waga ok.	6,5 kg
Wymiary (dł. × szer. × wys.)	329,5 x 120 x 199 mm
Wlot gazu / wylot	G ¾" / G ½"

CZY CHCESZ WIEDZIEĆ WIĘCEJ?

Skontaktuj się z nami bezpośrednio!
busch@busch.com.pl lub **+48 (0)54 231 54 00**

FORMULARZ KONTAKTOWY

ZADZWOŃ TERAZ