R5 RA 0165-0305 D ECOTORQUE

Łopatkowe pompy próżniowe smarowane olejem

VACUUM SOLUTIONS

Part of the BUSCH GROUP



Wydajność

Wysoka oszczędność energii dzięki zmiennej prędkości napędu (ECOTORQUE), trybowi Ecomode z funkcją automatycznego startu i zatrzymania

Wysoka wydajność

Wysoka wydajność pompowania przy niskich ciśnieniach, zaprojektowane do stałej eksploatacji w zakresie niskiego podciśnienia

Elastyczność

Precyzyjna regulacja poziomu próżni (regulacja ciśnienia) i wydajności pompowania (regulacja prędkości) zgodnie z wymaganiami dotyczącymi procesu, kompatybilność z szerokim zakresem napięć zasilania, łatwe sterowanie i monitorowanie nawet ośmiu pomp próżniowych z opcjonalnym modułem sterującym ECOTORQUE

Akcesoria, części zamienne i opcje

- Zawór wyrównawczy
- Różne filtry wlotowe
- Przełącznik poziomu oleju
- Czujniki temperatury
- Miernik ciśnienia filtra
- Oleje do pomp próżniowych do wszystkich zastosowań
- Zestaw do rekuperacji energii z wymiennikiem ciepła

© Busch Vacuum Solutions

R5 RA 0165-0305 D ECOTORQUE

Łopatkowe pompy próżniowe smarowane olejem

VACUUM SOLUTIONS

Part of the BUSCH GROUP

Rysunek pomiarowy

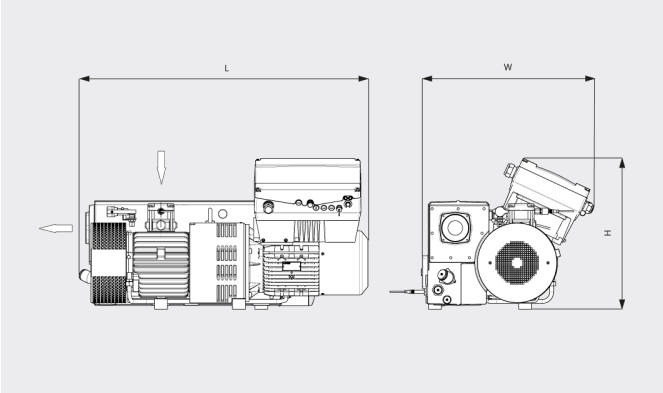

Wydajność pompowania
Powietrze przy 20°C. Tolerancja: ±10% ___ Minimalna prędkość ..... Maksymalna prędkość

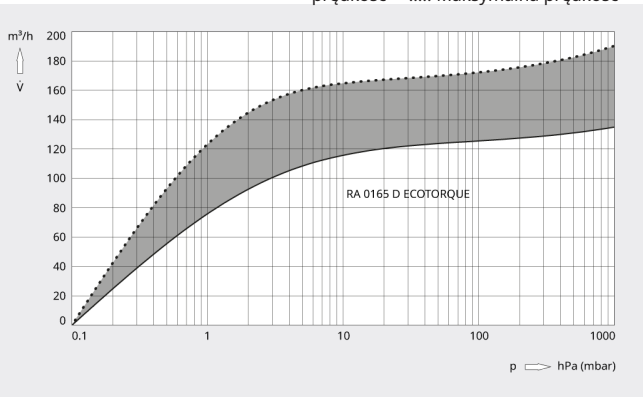

Wydajność pompowania
Powietrze przy 20°C. Tolerancja: ±10% ___ Minimalna prędkość ..... Maksymalna prędkość

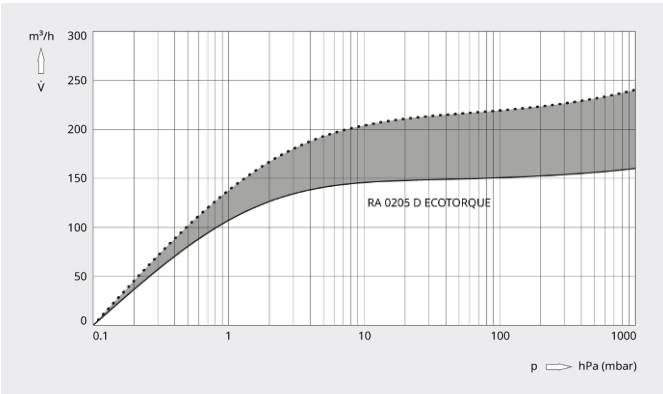

Wydajność pompowania
Powietrze przy 20°C. Tolerancja: ±10% ___ Minimalna prędkość ..... Maksymalna prędkość

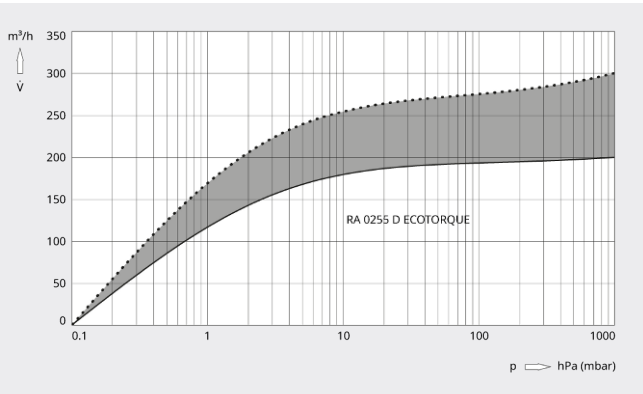

© Busch Vacuum Solutions

R5 RA 0165-0305 D ECOTORQUE

Łopatkowe pompy próżniowe smarowane olejem

VACUUM SOLUTIONS

Part of the BUSCH GROUP

Wydajność pompowania
Powietrze przy 20°C. Tolerancja: ±10% ___ Minimalna prędkość ..... Maksymalna prędkość

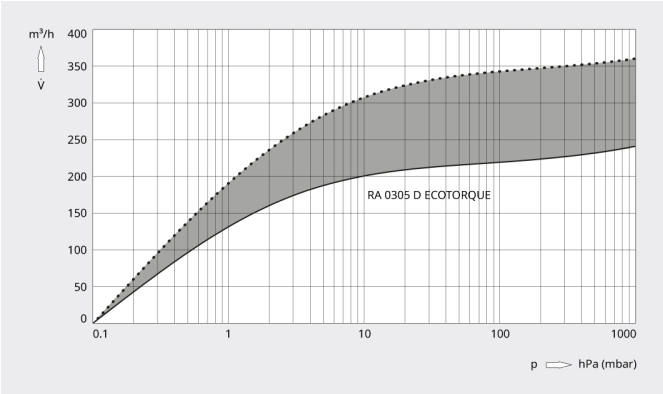

	R5 RA 0165 D ECOTORQUE	R5 RA 0205 D ECOTORQUE	R5 RA 0255 D ECOTORQUE	R5 RA 0305 D ECOTORQUE
Wydajność nominalna	130 – 190 m³/h	160 – 240 m³/h	200 – 300 m³/h	240 – 360 m³/h
Ciśnienie końcowe (przy zamkniętym zaworze wyrównawczym)	0,1 hPa (mbar)	0,1 hPa (mbar)	0,1 hPa (mbar)	0,1 hPa (mbar)
Ciśnienie końcowe (przy otwartym zaworze wyrównawczym)	0,5 hPa (mbar)	0,5 hPa (mbar)	0,5 hPa (mbar)	0,5 hPa (mbar)
Nominalne obroty	1200 – 1800 min^{-1}	1200 – 1800 min^{-1}	1200 – 1800 min^{-1}	1200 – 1800 min^{-1}
Pobór mocy przy ciśnieniu końcowym	2,0 – 3,2 kW	2,1 – 3,4 kW	3,3 – 4,8 kW	3,4 – 5,3 kW
Poziom ciśnienia akustycznego przy pełnej prędkości (ISO 2151), KpA = 3 dB	72 dB(A)	74 dB(A)	74 dB(A)	76 dB(A)
Pojemność oleju	6,5 l	6,5 l	6,5 l	6,5 l
Waga ok.	170 kg	170 kg	220 kg	220 kg
Wymiary (dł. × szer. × wys.)	972 x 756 x 546 mm	972 x 756 x 546 mm	1096 x 792 x 585 mm	1124 x 794 x 585 mm
Wlot gazu / wylot	G 2" / G 2"	G 2" / G 2"	G 2" / G 2"	G 2" / G 2"

CZY CHCESZ WIEDZIEĆ WIĘCEJ?

Skontaktuj się z nami bezpośrednio!
busch@busch.com.pl lub **+48 (0)54 231 54 00**

FORMULARZ KONTAKTOWY

ZADZWOŃ TERAZ

© Busch Vacuum Solutions