R5 KB 0020–0040 D/F

Łopatkowe pompy próżniowe smarowane olejem

VACUUM SOLUTIONS

Part of the BUSCH GROUP



Kompaktowość

Konstrukcja z napędem bezpośrednim, zmniejszona wysokość i masa, idealna do montażu w maszynach do pakowania próżniowego

Elastyczność

Dostępność różnych opcji projektowania, łatwość dopasowania do indywidualnych wymagań klienta i procesów

Niezawodność

Wytrzymała konstrukcja, bardzo trwałe łopatki, sprawdzona rotacyjna technologia łopatkowa, długi okres użytkowania

Akcesoria, części zamienne i opcje

- Zawór wyrównawczy
- Różne filtry wlotowe
- Manometr filtra
- Przełącznik poziomu oleju
- Oleje do pomp próżniowych do wszystkich zastosowań
- Moduł regulacji próżni

© Busch Vacuum Solutions

R5 KB 0020–0040 D/F

Łopatkowe pompy próżniowe smarowane olejem

VACUUM SOLUTIONS

Part of the BUSCH GROUP

Rysunek pomiarowy

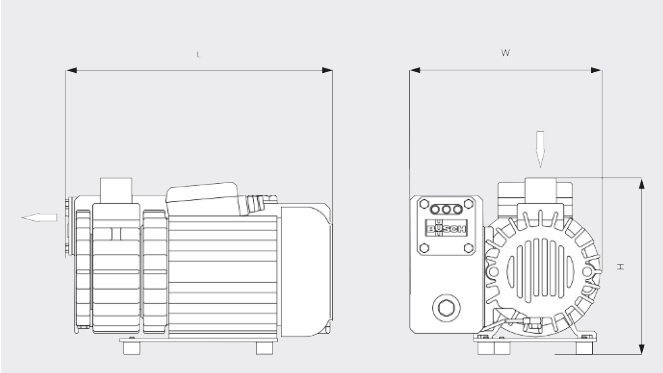

Wydajność pompowania

Powietrze przy 20°C. Tolerancja: ±10% ___ 50 Hz ..... 60 Hz

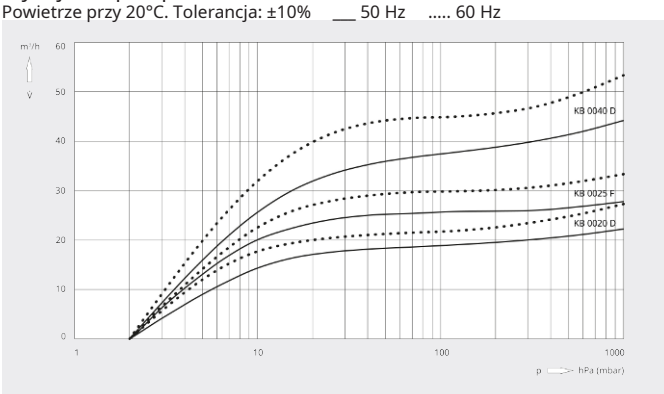

	R5 KB 0020 D	R5 KB 0025 F	R5 KB 0040 D
Wydajność nominalna	20 / 24 m^3/h (50/60 Hz)	25 / 30 m^3/h (50/60 Hz)	40 / 48 m^3/h (50/60 Hz)
Ciśnienie końcowe	2,0 hPa (mbar) (50/60 Hz)	2,0 hPa (mbar) (50/60 Hz)	2,0 hPa (mbar) (50/60 Hz)
Nominalna moc silnika	0,75 kW (50/60 Hz)	0,9 / 1,1 kW (50/60 Hz)	1,5 kW (50/60 Hz)
Nominalne obroty	3000 / 3600 min^{-1} (50/60 Hz)	3000 / 3600 min^{-1} (50/60 Hz)	3000 / 3600 min^{-1} (50/60 Hz)
Poziom ciśnienia akustycznego (ISO 2151) KpA = 3 dB	68 / 69 dB(A) (50/60 Hz)	68 / 69 dB(A) (50/60 Hz)	69 / 71 dB(A) (50/60 Hz)
Pojemność oleju	0,45 l	0,45 l	0,8 l
Waga ok.	19 kg	20 kg	29 kg
Wymiary (dł. × szer. × wys.)	342 x 274 x 208 mm	335 x 252 x 231 mm	404 x 253 x 246 mm
Wlot gazu / wylot	G ¾" / –	G ¾" / –	G 1¼" / G 1¼"

CZY CHCESZ WIEDZIEĆ WIĘCEJ?

Skontaktuj się z nami bezpośrednio!
busch@busch.com.pl lub **+48 (0)54 231 54 00**

FORMULARZ KONTAKTOWY

ZADZWOŃ TERAZ

© Busch Vacuum Solutions