R5 RA 0840 A PLUS

Oljesmurt lamellvakuumpumpe

Oppdag alle fordelene med produktserien R5 RA

Styring og overvåking

Klar for Industri 4.0 med fjernstyring, tilstandsovervÃ¥king og kommunikasjonsprotokoller

Kostnadsbesparelser

Redusert energiforbruk og minimerte driftskostnader

Gjennomprøvd teknologi

PÃ¥litelig drift takket vÃ¦re R5-lamellvakuumteknologi

Tilbehør

- Versjon uten lyddempningskabinett
- Energigjenvinningssett med varmtvannsveksler

© Busch Vacuum Solutions

R5 RA 0840 A PLUS

Oljesmurt lamellvakuumpumpe

Dimensjonstegning

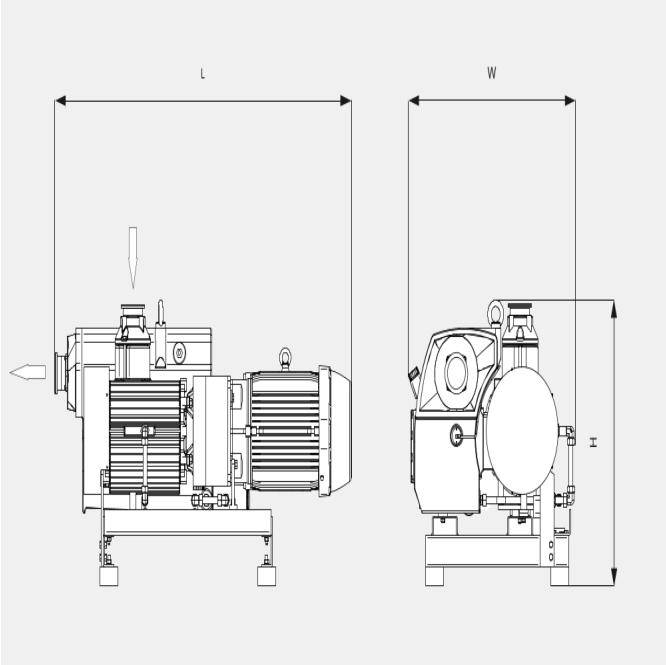

Pumpekapasitet

Luft ved 20 °C. Toleranse: ±10 %

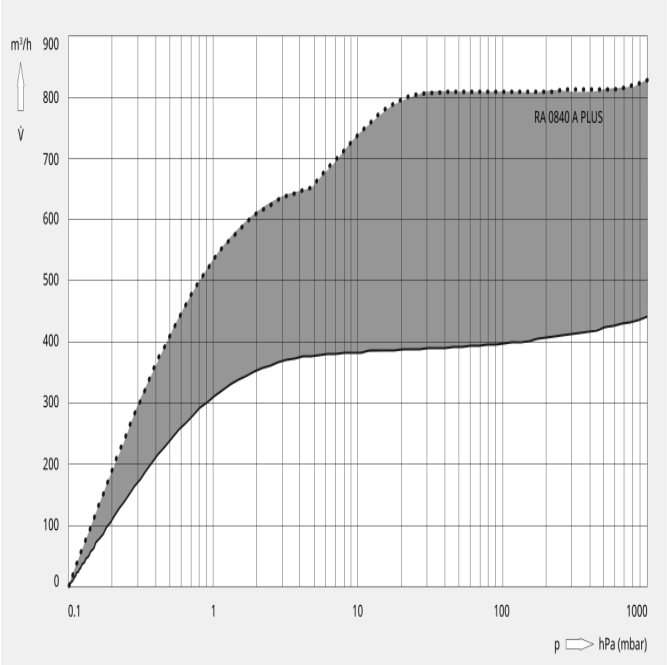

Følgende tekniske verdier viser til ISO 50 Hz

	R5 RA 0840 A PLUS
Nominell pumpekapasitet	400–840 m³/t
Sluttrykk (gassballastventil stengt)	0,1 hPa (mbar)
Nominell motoreffekt	18,5 kW
Nominell motorhastighet	700–1400 min^{-1}
Strømforbruk ved 100 mbar	8,2–17,1 kW
Strømforbruk ved sluttrykk	4,6 kW
Støynivå (ISO 2151)	68–70 dB(A)
Oljevolum	17 l
Vekt ca.	1050 kg
Mål (L × W × H)	1855 x 1062 x 1268 mm
Gassutløp	DN 80 PN 6
Gassinnløp	DN 80 PN 6

© Busch Vacuum Solutions

R5 RA 0840 A PLUS

Oljesmurt lamellvakuumpumpe

Følgende tekniske verdier viser til ISO 60 Hz

	R5 RA 0840 A PLUS
Nominell pumpekapasitet	400–840 m^3/t
Sluttrykk (gassballastventil stengt)	0,1 hPa (mbar)
Nominell motoreffekt	18,5 kW
Nominell motorhastighet	700–1400 min^{-1}
Strømforbruk ved 100 mbar	8,2–17,1 kW
Strømforbruk ved sluttrykk	4,6 kW
Støynivå (ISO 2151)	68–70 dB(A)
Oljevolum	17 l
Vekt ca.	1050 kg
Mål (L × W × H)	1855 x 1062 x 1268 mm
Gassutløp	DN 80 PN 6
Gassinnløp	DN 80 PN 6

VIL DU VITE MER

Ta kontakt med oss!
post@busch.no eller +47 64989850

KONTAKTSKJEMA

RING OSS NÅ

© Busch Vacuum Solutions