R5 RA 1000/1600 A PLUS

Oliegesmeerde draaischuifvacuümpompen

Ontdek alle voordelen van de productserie R5 RA

Besturing en bewaking

Klaar voor Industry 4.0 met bediening op afstand, conditiebewaking en communicatieprotocollen

Kostenbesparingen

Lager energieverbruik en minimale bedrijfskosten

Bewezen techniek

Betrouwbare werking dankzij R5 draaischuifvacuümtechniek

Accessoires

- Versie zonder geluidsomkasting
- Kit voor energieterugwinning met waterwarmtewisselaar

© Busch Vacuum Solutions

R5 RA 1000/1600 A PLUS

Oliegesmeerde draaischuifvacuümpompen

Maattekening

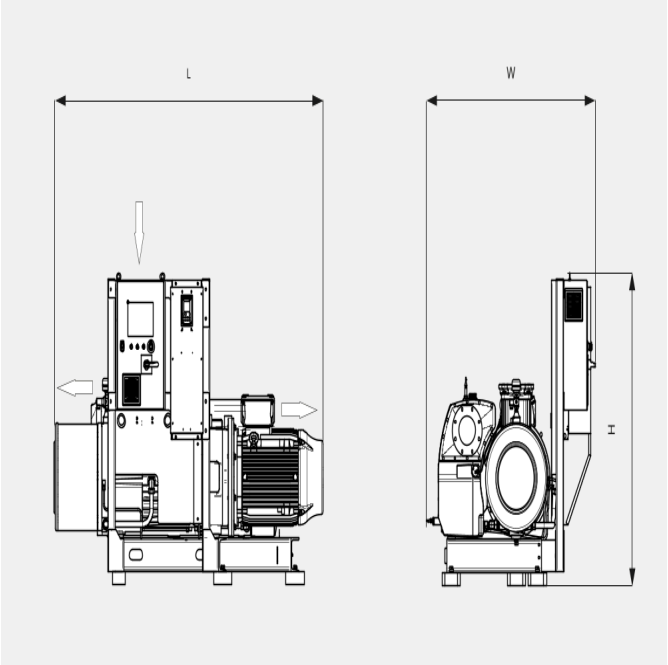

Pompsnelheid

Lucht op 20 °C. Tolerantie: ± 10%

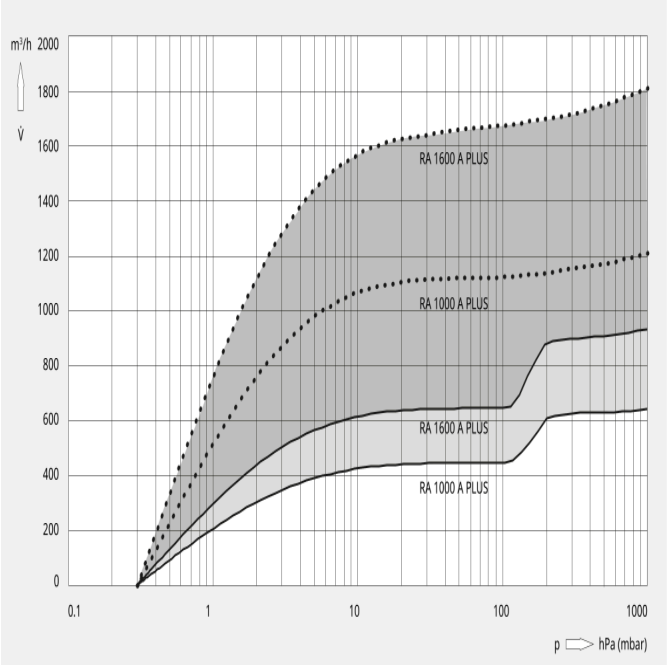

De volgende technische waarden hebben betrekking op ISO 50 Hz

	R5 RA 1000 A PLUS	R5 RA 1600 A PLUS
Nominale pompsnelheid	440 – 1200 m³/h	640 – 1800 m³/h
Einddruk	0,3 hPa (mbar)	0,3 hPa (mbar)
Nominaal motorvermogen	30 kW	37 kW
Nominaal motortoerental	500 – 1200 min^{-1}	500 – 1200 min^{-1}
Energieverbruik bij 100 mbar	8,6 – 22,3 kW	12,8 – 35,9 kW
Energieverbruik bij einddruk	5,4 – 12,5 kW	6,9 – 19,0 kW
Geluidsniveau (ISO 2151)	65 – 79 dB(A)	69 – 83 dB(A)
Olievulling	30 l	30 l
Gewicht ca.	1230 kg	1580 kg
Afmetingen (L x W x H)	1964 x 1422 x 1451 mm	2198 x 1422 x 1451 mm
Gasuitlaat	DN 125	DN 125
Gasinlaat	DN 150	DN 150

© Busch Vacuum Solutions

R5 RA 1000/1600 A PLUS

Oliegesmeerde draaischuifvacuümpompen

De volgende technische waarden hebben betrekking op ISO 60 Hz

	R5 RA 1000 A PLUS	R5 RA 1600 A PLUS
Nominale pompsnelheid	440 – 1200 m^3/h	640 – 1800 m^3/h
Einddruk	0,3 hPa (mbar)	0,3 hPa (mbar)
Nominaal motorvermogen	30 kW	37 kW
Nominaal motortoerental	500 – 1200 min^{-1}	500 – 1200 min^{-1}
Energieverbruik bij 100 mbar	8,6 – 22,3 kW	12,8 – 35,9 kW
Energieverbruik bij einddruk	5,4 – 12,5 kW	6,9 – 19,0 kW
Geluidsniveau (ISO 2151)	65 – 79 dB(A)	69 – 83 dB(A)
Olievulling	30 l	30 l
Gewicht ca.	1230 kg	1580 kg
Afmetingen (L x W x H)	1964 x 1422 x 1451 mm	2198 x 1422 x 1451 mm
Gasuitlaat	DN 125	DN 125
Gasinlaat	DN 150	DN 150

WILT U MEER WETEN

Neem alstublieft contact met ons op!
verkoop@busch.nl of +31 (0)348 46 23 93

CONTACTFORMULIER

BEL ONS NU