SAMOS SB 0710–1400 D0

Zijkanaalventilatoren

VACUUM SOLUTIONS

Part of the BUSCH GROUP



Betrouwbaar

Robuuste constructie, effectieve luchtkoeling, lange levensduur, onderhoudsarm, droge en contactvrije werking

Flexibel

Vacuüm of overdrukbedrijf, horizontale en verticale installatie, diverse ontwerpopties en ATEX-gecertificeerde versies beschikbaar

Stil

Zeer laag geluidsniveau, volledig gesloten unit, interne geluiddempers

Accessoires, reserveonderdelen en opties

- Vacuümbegrenzingsventielen
- Drukbegrenzingsventielen
- Extra geluiddempers
- Thermische beveiliging (bimetaalschakelaar of PTC-thermistor)

© Busch Vacuum Solutions

SAMOS SB 0710–1400 D0

Zijkanaalventilatoren

VACUUM SOLUTIONS

Part of the BUSCH GROUP

Maattekening

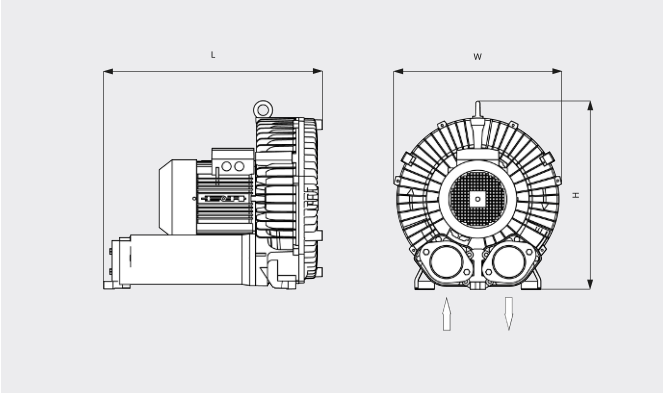

Pompsnelheid

Lucht op 20 °C. Tolerantie: ± 10% ___ 50 Hz ..... 60 Hz

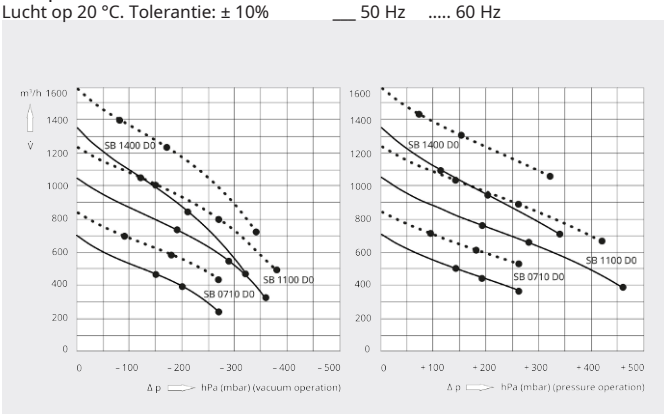

	SAMOS SB 0710 D0	SAMOS SB 0710 D0	SAMOS SB 0710 D0
Nominale pompsnelheid/ volumestroom	700 / 820 m³/h (50 / 60 Hz)	700 / 820 m³/h (50 / 60 Hz)	700 / 820 m³/h (50 / 60 Hz)
Max. drukverschil (vacuümversie)	-150 / -90 hPa (mbar) (50 / 60 Hz)	-200 / -180 hPa (mbar) (50 / 60 Hz)	-270 hPa (mbar) (50 / 60 Hz)
Max. drukverschil (overdrukversie)	+140 / +90 hPa (mbar) (50 / 60 Hz)	+190 / +180 hPa (mbar) (50 / 60 Hz)	+260 hPa (mbar) (50 / 60 Hz)
Maximaal operationeel vermogen	4,0 / 4,6 kW (50 / 60 Hz)	5,5 / 6,3 kW (50 / 60 Hz)	7,5 / 8,6 kW (50 / 60 Hz)
Efficiëntieklasse	IE n.d.	IE n.d.	IE n.d.
Servicefactor	1,0	1,0	1,0
Nominaal motortoerental	2915 / 3500 min^{-1} (50 / 60 Hz)	2900 / 3450 min^{-1} (50 / 60 Hz)	2935 / 3490 min^{-1} (50 / 60 Hz)
Geluidsniveau (ISO 3744)	69 / 71 dB(A) (50 / 60 Hz)	71 / 75 dB(A) (50 / 60 Hz)	71 / 75 dB(A) (50 / 60 Hz)
Gewicht ca.	115 kg	118 kg	124 kg
Afmetingen (L x W x H)	530 x 486 x 530 mm	551 x 486 x 530 mm	551 x 486 x 530 mm
Gasinlaat / uitlaat	G 2½" / G 2½"	G 2½" / G 2½"	G 2½" / G 2½"

	SAMOS SB 1100 D0	SAMOS SB 1100 D0	SAMOS SB 1100 D0
Nominale pompsnelheid/ volumestroom	1050 / 1250 m³/h (50 / 60 Hz)	1050 / 1250 m³/h (50 / 60 Hz)	1050 / 1250 m³/h (50 / 60 Hz)
Max. drukverschil (vacuümversie)	-190 / -150 hPa (mbar) (50 / 60 Hz)	-290 / -270 hPa (mbar) (50 / 60 Hz)	-360 hPa (mbar) (50 / 60 Hz)
Max. drukverschil (overdrukversie)	+190 / +140 hPa (mbar) (50 / 60 Hz)	+280 / +260 hPa (mbar) (50 / 60 Hz)	+460 / +420 hPa (mbar) (50 / 60 Hz)

© Busch Vacuum Solutions

SAMOS SB 0710–1400 D0

Zijkanaalventilatoren

VACUUM SOLUTIONS

Part of the BUSCH GROUP

	SAMOS SB 1100 D0	SAMOS SB 1100 D0	SAMOS SB 1100 D0
Maximaal operationeel vermogen	8,5 / 9,8 kW (50 / 60 Hz)	12,5 / 14,5 kW (50 / 60 Hz)	18,5 / 21,3 kW (50 / 60 Hz)
Efficiëntieklasse	IE n.d.	IE n.d.	IE n.d.
Servicefactor	1,0	1,0	1,0
Nominaal motortoerental	2915 / 3490 min^{-1} (50 / 60 Hz)	2920 / 3500 min^{-1} (50 / 60 Hz)	2910 / 3500 min^{-1} (50 / 60 Hz)
Geluidsniveau (ISO 3744)	71 / 75 dB(A) (50 / 60 Hz)	74 / 78 dB(A) (50 / 60 Hz)	74 / 78 dB(A) (50 / 60 Hz)
Gewicht ca.	186 kg	202 kg	221 kg
Afmetingen (L x W x H)	727 x 555 x 625 mm	727 x 555 x 625 mm	727 x 555 x 625 mm
Gasinlaat / uitlaat	G 4" / G 4"	G 4" / G 4"	G 4" / G 4"

	SAMOS SB 1400 D0	SAMOS SB 1400 D0	SAMOS SB 1400 D0
Nominale pompsnelheid/ volumestroom	1320 / 1580 m^3/h (50 / 60 Hz)	1320 / 1580 m^3/h (50 / 60 Hz)	1320 / 1580 m^3/h (50 / 60 Hz)
Max. drukverschil (vacuümversie)	-120 / -80 hPa (mbar) (50 / 60 Hz)	-210 / -170 hPa (mbar) (50 / 60 Hz)	-320 / -340 hPa (mbar) (50 / 60 Hz)
Max. drukverschil (overdrukversie)	+110 / +70 hPa (mbar) (50 / 60 Hz)	+200 / +150 hPa (mbar) (50 / 60 Hz)	+340 / +320 hPa (mbar) (50 / 60 Hz)
Maximaal operationeel vermogen	8,5 / 9,8 kW (50 / 60 Hz)	12,5 / 14,5 kW (50 / 60 Hz)	18,5 / 21,3 kW (50 / 60 Hz)
Efficiëntieklasse	IE n.d.	IE n.d.	IE n.d.
Servicefactor	1,0	1,0	1,0
Nominaal motortoerental	2915 / 3490 min^{-1} (50 / 60 Hz)	2920 / 3500 min^{-1} (50 / 60 Hz)	2910 / 3500 min^{-1} (50 / 60 Hz)
Geluidsniveau (ISO 3744)	71 / 75 dB(A) (50 / 60 Hz)	74 / 78 dB(A) (50 / 60 Hz)	74 / 78 dB(A) (50 / 60 Hz)
Gewicht ca.	157 kg	174 kg	193 kg
Afmetingen (L x W x H)	727 x 555 x 625 mm	727 x 555 x 625 mm	727 x 555 x 625 mm
Gasinlaat / uitlaat	G 4" / G 4"	G 4" / G 4"	G 4" / G 4"

WILT U MEER WETEN?

Neem contact met ons op!
info@busch.nl of **+31 (0)348 46 23 00**

CONTACTFORMULIER

BEL DIRECT

© Busch Vacuum Solutions