SAMOS SB 0310–0530 D0

Zijkanaalventilatoren

VACUUM SOLUTIONS

Part of the BUSCH GROUP

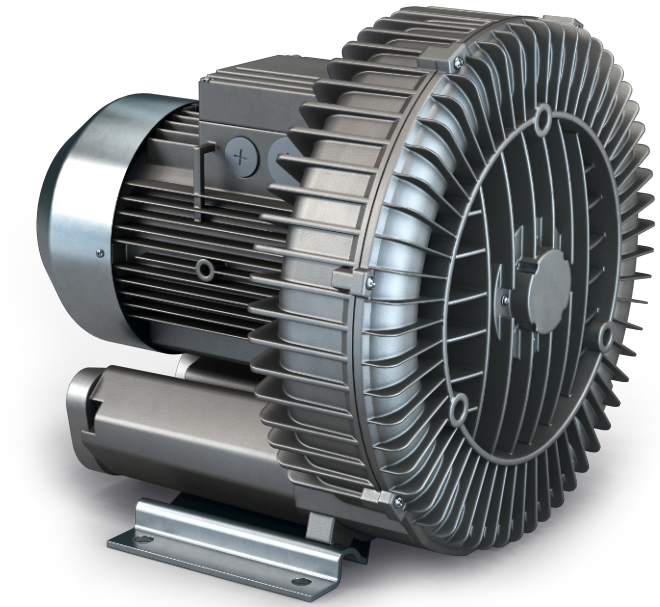

Betrouwbaar

Robuuste constructie, effectieve luchtkoeling, lange levensduur, onderhoudsarm, droge en contactvrije werking

Flexibel

Vacuüm of overdrukbedrijf, horizontale en verticale installatie, diverse ontwerpopties en ATEX-gecertificeerde versies beschikbaar

Stil

Zeer laag geluidsniveau, volledig gesloten unit, interne geluiddempers

Accessoires, reserveonderdelen en opties

- Vacuümbegrenzingsventielen
- Drukbegrenzingsventielen
- Extra geluiddempers
- Thermische beveiliging (bimetaalschakelaar of PTC-thermistor)

© Busch Vacuum Solutions

SAMOS SB 0310–0530 D0

Zijkanaalventilatoren

VACUUM SOLUTIONS

Part of the BUSCH GROUP

Maattekening

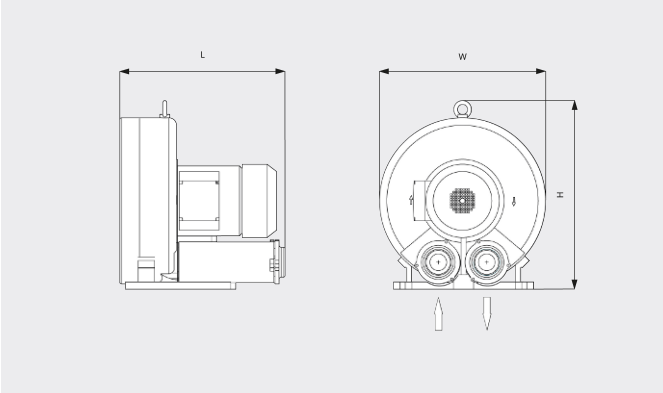

Pompsnelheid

Lucht op 20 °C. Tolerantie: ± 10% ___ 50 Hz ..... 60 Hz

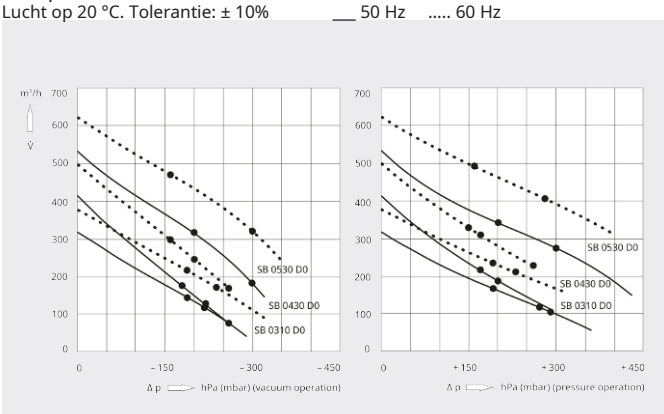

	SAMOS SB 0310 D0	SAMOS SB 0310 D0
Nominale pompsnelheid/ volumestroom	315 / 375 m³/h (50 / 60 Hz)	315 / 375 m³/h (50 / 60 Hz)
Max. drukverschil (vacuümversie)	-200 hPa (mbar) (50 / 60 Hz)	-260 / -240 hPa (mbar) (50 / 60 Hz)
Max. drukverschil (overdrukversie)	+190 hPa (mbar) (50 / 60 Hz)	+270 / +230 hPa (mbar) (50 / 60 Hz)
Maximaal operationeel vermogen	2,5 / 3 kW (50 / 60 Hz)	3,0 / 3,45 kW (50 / 60 Hz)
Efficiëntieklasse	IE3	IE n.d.
Servicefactor	1,15	1,0
Nominaal motortoerental	2910 / 3510 min^{-1} (50 / 60 Hz)	2855 / 3430 min^{-1} (50 / 60 Hz)
Geluidsniveau (ISO 3744)	64 / 70 dB(A) (50 / 60 Hz)	69 / 72 dB(A) (50 / 60 Hz)
Gewicht ca.	36 kg	39 kg
Afmetingen (L x W x H)	396 x 383 x 429 mm	414 x 383 x 429 mm
Gasinlaat / uitlaat	G 2" / G 2"	G 2" / G 2"

	SAMOS SB 0430 D0	SAMOS SB 0430 D0	SAMOS SB 0430 D0
Nominale pompsnelheid/ volumestroom	415 / 500 m³/h (50 / 60 Hz)	415 / 500 m³/h (50 / 60 Hz)	415 / 500 m³/h (50 / 60 Hz)
Max. drukverschil (vacuümversie)	-160 / -140 hPa (mbar) (50 / 60 Hz)	-220 / -200 hPa (mbar) (50 / 60 Hz)	-260 hPa (mbar) (50 / 60 Hz)
Max. drukverschil (overdrukversie)	+150 / +120 hPa (mbar) (50 / 60 Hz)	+200 / +170 hPa (mbar) (50 / 60 Hz)	+290 hPa (mbar) (50 / 60 Hz)

© Busch Vacuum Solutions

SAMOS SB 0310–0530 D0

Zijkanaalventilatoren

VACUUM SOLUTIONS

Part of the BUSCH GROUP

	SAMOS SB 0430 D0	SAMOS SB 0430 D0	SAMOS SB 0430 D0
Maximaal operationeel vermogen	2,5 / 3 kW (50 / 60 Hz)	3,0 / 3,45 kW (50 / 60 Hz)	4,0 / 4,6 kW (50 / 60 Hz)
Efficiëntieklasse	IE3	IE n.d.	IE n.d.
Servicefactor	1,15	1,0	1,0
Nominaal motortoerental	2910 / 3510 min^{-1} (50 / 60 Hz)	2855 / 3430 min^{-1} (50 / 60 Hz)	2910 / 3495 min^{-1} (50 / 60 Hz)
Geluidsniveau (ISO 3744)	64 / 70 dB(A) (50 / 60 Hz)	71 / 75 dB(A) (50 / 60 Hz)	71 / 75 dB(A) (50 / 60 Hz)
Gewicht ca.	41 kg	40 kg	50 kg
Afmetingen (L x W x H)	408 x 381 x 434 mm	426 x 381 x 429 mm	416 x 381 x 429 mm
Gasinlaat / uitlaat	G 2" / G 2"	G 2" / G 2"	G 2" / G 2"

	SAMOS SB 0530 D0	SAMOS SB 0530 D0
Nominale pompsnelheid/ volumestroom	530 / 620 m^3/h (50 / 60 Hz)	530 / 620 m^3/h (50 / 60 Hz)
Max. drukverschil (vacuümversie)	-200 / -170 hPa (mbar) (50 / 60 Hz)	-300 hPa (mbar) (50 / 60 Hz)
Max. drukverschil (overdrukversie)	+200 / +160 hPa (mbar) (50 / 60 Hz)	+300 / +280 hPa (mbar) (50 / 60 Hz)
Efficiëntieklasse	IE n.d.	IE n.d.
Servicefactor	1,0	1,0
Maximaal operationeel vermogen	4,0 / 4,6 kW (50 / 60 Hz)	5,5 / 6,3 kW (50 / 60 Hz)
Nominaal motortoerental	2915 / 3500 min^{-1} (50 / 60 Hz)	2900 / 3450 min^{-1} (50 / 60 Hz)
Geluidsniveau (ISO 3744)	69 / 71 dB(A) (50 / 60 Hz)	71 / 75 dB(A) (50 / 60 Hz)
Gewicht ca.	112 kg	115 kg
Afmetingen (L x W x H)	506 x 486 x 530 mm	527 x 486 x 530 mm
Gasinlaat / uitlaat	G 2½" / G 2½"	G 2½" / G 2½"

WILT U MEER WETEN?

Neem contact met ons op!
info@busch.nl of **+31 (0)348 46 23 00**

CONTACTFORMULIER

BEL DIRECT

© Busch Vacuum Solutions