COBRA NC 0100–0300 B

Droge schroefvacuümpompen

VACUUM SOLUTIONS

Part of the BUSCH GROUP



Uitstekende prestaties

Geavanceerd schroefontwerp, gepatenteerde zelfbalancerende schroeven, ideaal voor chemische processen, distillatie en vacuümdrogen

Efficiënt

Lage gebruikskosten, minimaal onderhoud, lange onderhoudsintervallen, efficiënte waterkoeling

Flexibel

Luchtkoeling, diverse seal- en coatingconfiguraties en bovendien ATEX-gecertificeerde versies verkrijgbaar

Accessoires, reserveonderdelen en opties

- Spoelgassysteem
- Levering van sealgas
- Levering van gasballast
- Adapter voor aansluiting van ISO- of ASME-flenzen
- Terugslagventiel
- Uitlaatdemper
- Luchtkoeling
- Diverse seal- en coatingconfiguraties
- ATEX-gecertificeerde versies verkrijgbaar

© Busch Vacuum Solutions

COBRA NC 0100–0300 B

Droge schroefvacuümpompen

VACUUM SOLUTIONS

Part of the BUSCH GROUP

Maattekening

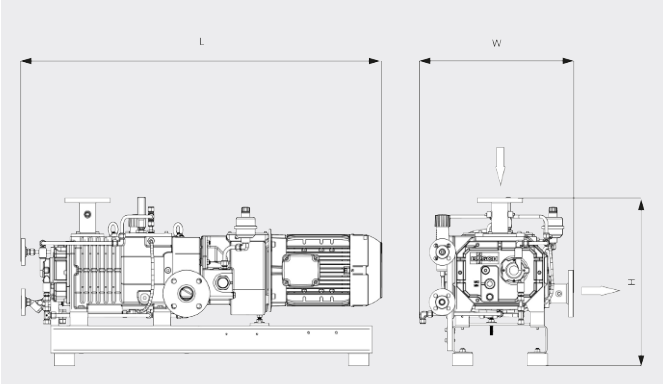

Pompsnelheid

Lucht op 20 °C. Tolerantie: ± 10% ___ 50 Hz ..... 60 Hz

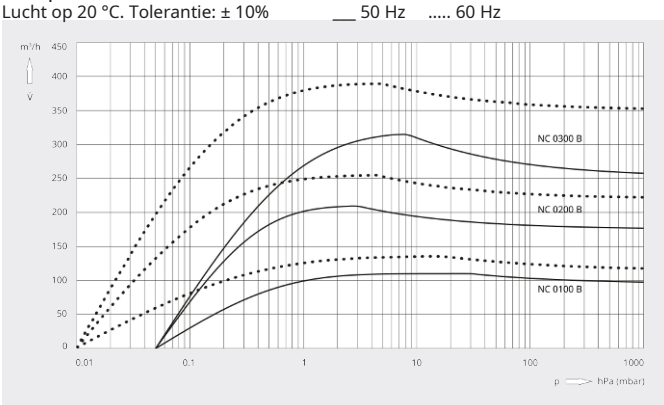

	COBRA NC 0100 B	COBRA NC 0200 B	COBRA NC 0300 B
Pompsnelheid	110 / 130 m³/h (50 / 60 Hz)	220 / 265 m³/h (50 / 60 Hz)	320 / 385 m³/h (50 / 60 Hz)
Einddruk	≤ 0,05 / ≤ 0,01 hPa (mbar) (50 / 60 Hz)	≤ 0,05 / ≤ 0,01 hPa (mbar) (50 / 60 Hz)	≤ 0,05 / ≤ 0,01 hPa (mbar) (50 / 60 Hz)
Nominaal motorvermogen	3,5 / 4,8 kW (50 / 60 Hz)	6,0 / 7,6 kW (50 / 60 Hz)	7,5 / 9,5 kW (50 / 60 Hz)
Nominaal motortoerental	3000 / 3600 min^{-1} (50 / 60 Hz)	3000 / 3600 min^{-1} (50 / 60 Hz)	3000 / 3600 min^{-1} (50 / 60 Hz)
Geluidsdrukniveau (ISO 2151), KpA = 3 dB	≤ 70 / ≤ 74 dB(A) (50 / 60 Hz)	≤ 71 / ≤ 76 dB(A) (50 / 60 Hz)	≤ 72 / ≤ 77 dB(A) (50 / 60 Hz)
Gewicht ca.	300 kg	350 kg	400 kg
Afmetingen (L x W x H)	1127 x 520 x 595 mm	1264 x 520 x 607 mm	1334 x 520 x 607 mm
Gasinlaat / uitlaat	DN 40 PN 16 / DN 40 PN 16	DN 50 PN 16 / DN 50 PN 16	DN 50 PN 16 / DN 50 PN 16

WILT U MEER WETEN?

Neem contact met ons op!
info@busch.nl of **+31 (0)348 46 23 00**

CONTACTFORMULIER

BEL DIRECT

© Busch Vacuum Solutions