DOLPHIN VX 0030/0055 A
Gedeeltelijke recirculatie

Vloeistofringvacuümpompunits

VACUUM SOLUTIONS

Part of the BUSCH GROUP

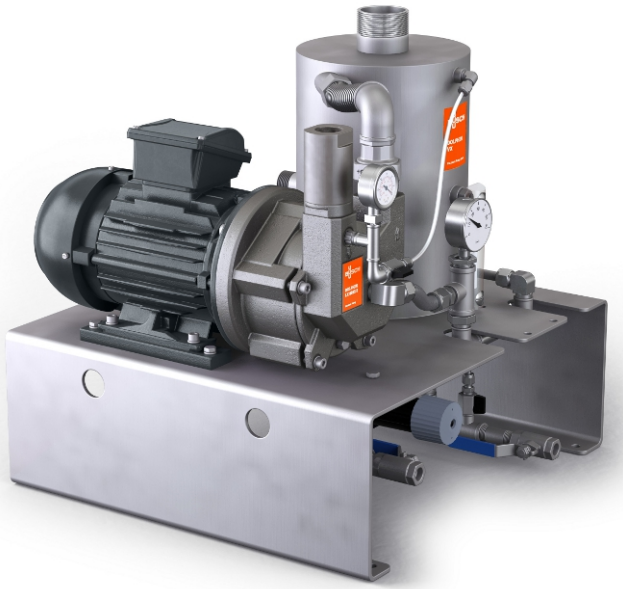

Robuust

Compact ontwerp, bewezen techniek, betrouwbare werking, minimaal onderhoud, standaard corrosievrije rotor van roestvast staal, extreem hoge verdraagzaamheid voor dampen en deeltjes, handling van meegevoerde vloeistoffen, ideaal voor uitdagende processen

Lage bedrijfskosten

Lagere energiekosten, tot 85% besparing op vers water door eenvoudige thermostatische regelklep, hoge efficiëntie, laag geluidsdrukniveau, vrijwel trillingsvrij, niet-vervuilend dankzij olievrije werking en vrijwel isotherme compressie van gassen en dampen

Flexibel

Keuze uit behuizingen van gietijzer (EN-GJL-200) of roestvast staal van type 316, inclusief cavitatiebescherming, andere bedrijfsvloeistoffen dan water mogelijk, universele motoropties, afscheider en steunframe van roestvast staal ideaal voor eenvoudige reiniging

© Busch Vacuum Solutions

DOLPHIN VX 0030/0055 A
Gedeeltelijke recirculatie

Vloeistofringvacuümpompunits

VACUUM SOLUTIONS

Part of the BUSCH GROUP

Maattekening

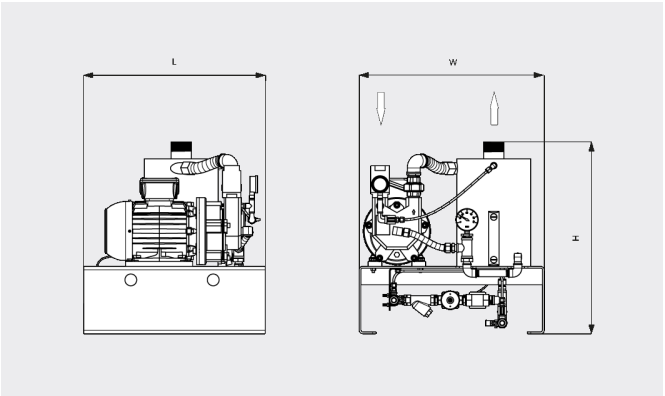

Pompsnelheid

Droge lucht op 20 °C. Bedrijfsvloeistof water 15 °C. Tolerantie: - 10%, in overeenstemming met HEI en Pneurop 6612

— 50 Hz ..... 60 Hz

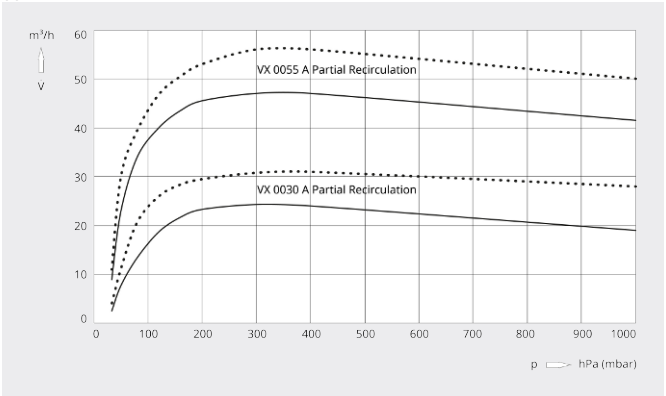

	DOLPHIN VX 0030/ A Gedeeltelijke recirculatie	DOLPHIN VX 0055/ A Gedeeltelijke recirculatie
Nominale pompsnelheid	24 / 31 m³/h (50 / 60 Hz)	47 / 56 m³/h (50 / 60 Hz)
Einddruk	33 hPa (mbar) (50 / 60 Hz)	33 hPa (mbar) (50 / 60 Hz)
Nominaal motorvermogen	1,1 / 1,5 kW (50 / 60 Hz)	1,5 / 2,2 kW (50 / 60 Hz)
Gewicht circa	75 / 83 kg (50 / 60 Hz)	85 / 93 kg (50 / 60 Hz)
Afmetingen (L x W x H)	540 x 550 x 570 mm	540 x 550 x 570 mm
Gasinlaat / uitlaat	G 1" / R 2"	G 1" / R 2"

WILT U MEER WETEN?

Neem contact met ons op!
info@busch.nl of **+31 (0)348 46 23 00**

CONTACTFORMULIER

BEL DIRECT

© Busch Vacuum Solutions