DOLPHIN VL 0530–0800 A
Gedeeltelijke recirculatie

Vloeistofringvacuümpompunits

VACUUM SOLUTIONS

Part of the BUSCH GROUP

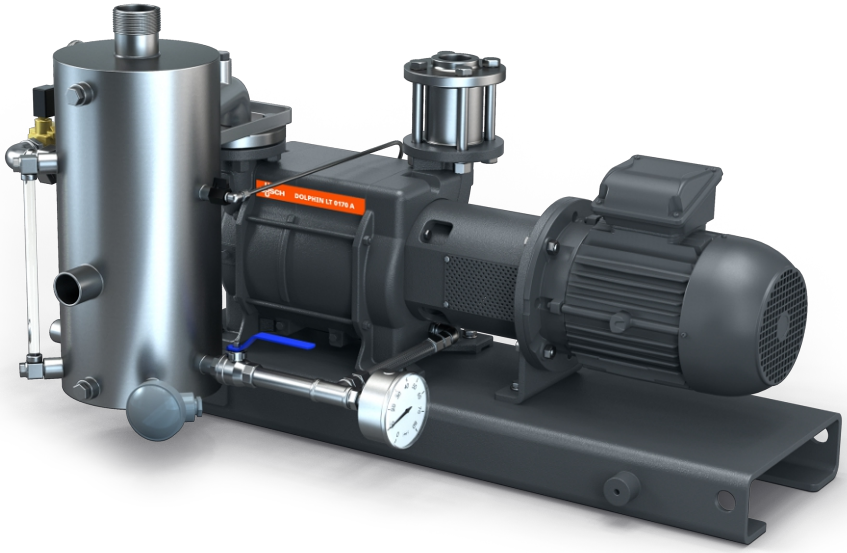

Robuust

Bewezen technologie, betrouwbare werking, corrosievrije roestvrijstalen rotor, extreem hoge verdraagzaamheid voor dampen en deeltjes, gedeelte van de bedrijfsvloeistof wordt gerecirculeerd, verse vloeistof wordt in voldoende mate geïntroduceerd om de juiste temperatuur aan te houden

Alles-in-één

Unit met basisframe, afscheider voor bedrijfsvloeistof, besturingssysteem, inclusief inlaatterugslagventiel, set voor toevoer van verse vloeistof, niveau-indicator met schakelaars, temperatuur- en drukindicators en cavitatiebescherming

Flexibel

Keuze uit gietijzeren behuizing (EN-GJL-200) of roestvast staal van type 316 en ATEX gecertificeerde versies (Cat. 1 (i/o) IIB, T4), andere bedrijfsvloeistoffen dan water mogelijk

© Busch Vacuum Solutions

DOLPHIN VL 0530–0800 A Gedeeltelijke recirculatie

Vloeistofringvacuümpompunits

VACUUM SOLUTIONS

Part of the BUSCH GROUP

Maattekening

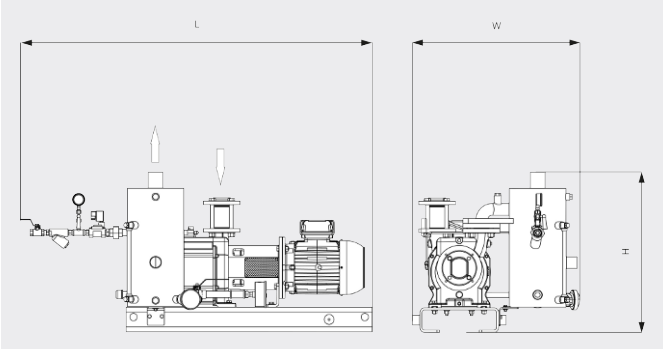

Maattekening

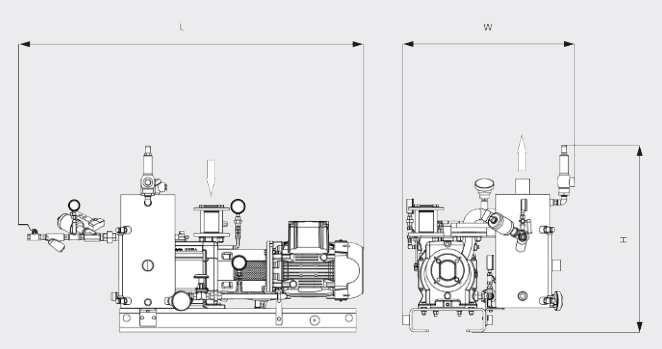

	DOLPHIN VL 0530 A Gedeeltelijke recirculatie	DOLPHIN VL 0800 A Gedeeltelijke recirculatie
Nominale pompsnelheid	405 / 551 m³/h (50 / 60 Hz)	722 / 867 m³/h (50 / 60 Hz)
Einddruk	130 hPa (mbar) (50 / 60 Hz)	130 hPa (mbar) (50 / 60 Hz)
Nominaal motorvermogen	11,0 / 15,0 (50 / 60 Hz)	18,5 / 22,0 (50 / 60 Hz)
Gewicht circa	450 / 526 kg (Veilig / ATEX)	529 / 621 kg (Veilig / ATEX)
Afmetingen (L x W x H)	1521 x 870 x 947 / 1564 x 936 x 1066 mm (Veilig / ATEX)	1675 x 955 x 962 / 1671 x 955 x 1243 mm (Veilig / ATEX)
Gasinlaat / uitlaat	G 2" / R 3"	G 2½" / R 4"

WILT U MEER WETEN?

Neem contact met ons op!
info@busch.nl of **+31 (0)348 46 23 00**

CONTACTFORMULIER

BEL DIRECT

© Busch Vacuum Solutions