DOLPHIN VL 0430–0750 A
Volledige recirculatie

Vloeistofringvacuümpompunits

VACUUM SOLUTIONS

Part of the BUSCH GROUP

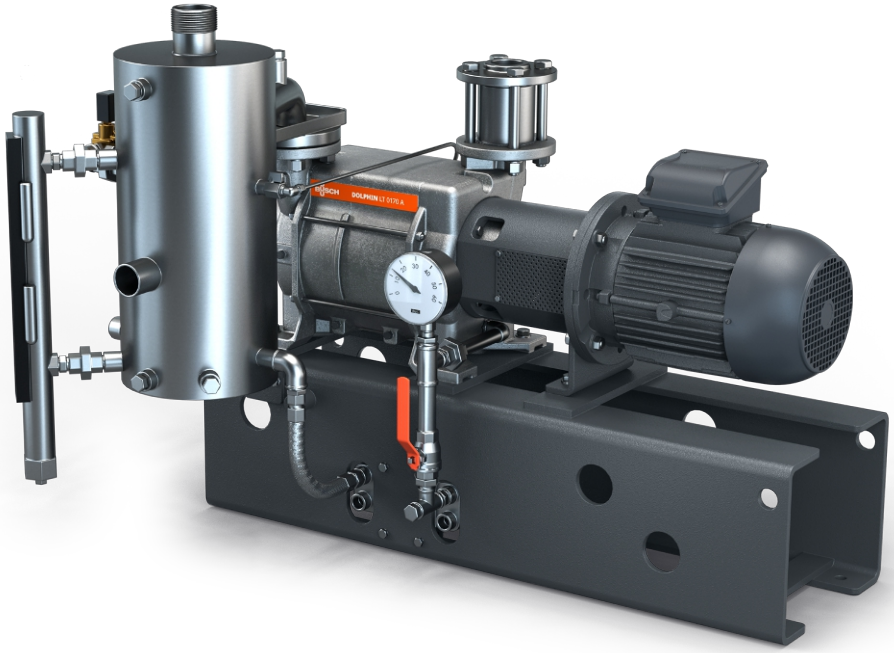

Alles-in-één

Unit met basisframe, afscheider voor bedrijfsvloeistof, warmtewisselaar, besturingssysteem, inclusief inlaatterugslagventiel, set voor toevoer van verse vloeistof, niveau-indicator met schakelaars, temperatuur- en drukindicators en cavitatiebescherming

Efficiënt

Volledige recirculatie van bedrijfsvloeistof, laag bedrijfsvloeistofverbruik, terugwinning van gecondenseerde dampen en procesgassen, isolatie van koelvloeistof van bedrijfsvloeistof, andere bedrijfsvloeistoffen dan water mogelijk

Robuust

Bewezen techniek. Betrouwbare werking dankzij corrosievrije roestvast stalen rotor. Extreem hoge tolerantie voor dampen en deeltjes, Keuze in gietijzeren behuizing (EN-GJL-200) of roestvast staal, type 316 en ATEX gecertificeerde versies (Cat. 1 (i/o) IIB, T4)

© Busch Vacuum Solutions

DOLPHIN VL 0430–0750 A
Volledige recirculatie

Vloeistofringvacuümpompunits

VACUUM SOLUTIONS

Part of the BUSCH GROUP

Maattekening

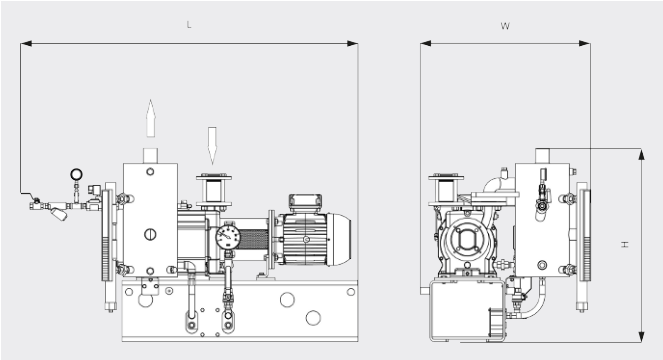

Maattekening

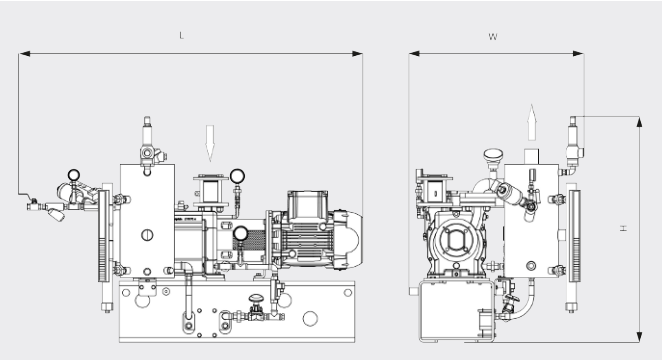

	DOLPHIN VL 0430 A Volledige recirculatie	DOLPHIN VL 0510 A Volledige recirculatie	DOLPHIN VL 0630 A Volledige recirculatie	DOLPHIN VL 0750 A Volledige recirculatie
Nominale pompsnelheid	340 / 419 m³/h (50 / 60 Hz)	430 / 515 m³/h (50 / 60 Hz)	498 / 574 m³/h (50 / 60 Hz)	600 / 710 m³/h (50 / 60 Hz)
Einddruk	33 hPa (mbar) (50 / 60 Hz)	33 hPa (mbar) (50 / 60 Hz)	33 hPa (mbar) (50 / 60 Hz)	33 hPa (mbar) (50 / 60 Hz)
Nominaal motorvermogen	11,0 / 15,0 kW (50 / 60 Hz)	11,0 / 15,0 kW (50 / 60 Hz)	15,0 / 22,0 kW (50 / 60 Hz)	18,5 / 30,0 kW (50 / 60 Hz)
Gewicht circa	474 / 551 kg (Veilig / ATEX)	505 / 579 kg (Veilig / ATEX)	583 / 646 kg (Veilig / ATEX)	641 / 724 kg (Veilig / ATEX)
Afmetingen (L x W x H)	1571 x 853 x 1129 / 1645 x 946 x 1248 mm (Veilig / ATEX)	1585 x 894 x 1129 / 1704 x 946 x 1248 mm (Veilig / ATEX)	1750 x 973 x 1144 / 1812 x 973 x 1431 mm (Veilig / ATEX)	1827 x 973 x 1144 / 1909 x 1059 x 1431 mm (Veilig / ATEX)
Gasinlaat / uitlaat	G 2" / R 3"	G 2" / R 3"	G 2½" / R 4"	G 2½" / R 4"

WILT U MEER WETEN?

Neem contact met ons op!
info@busch.nl of **+31 (0)348 46 23 00**

CONTACTFORMULIER

BEL DIRECT

© Busch Vacuum Solutions