DOLPHIN VL 0130–0320 A
Gedeeltelijke recirculatie

Vloeistofringvacuümpompunits

VACUUM SOLUTIONS

Part of the BUSCH GROUP

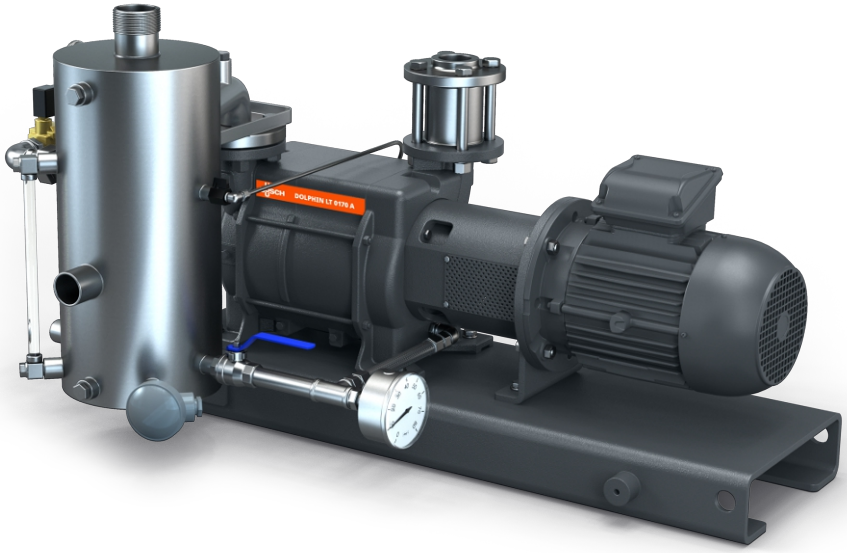

Robuust

Bewezen technologie, betrouwbare werking, corrosievrije roestvrijstalen rotor, extreem hoge verdraagzaamheid voor dampen en deeltjes, gedeelte van de bedrijfsvloeistof wordt gerecirculeerd, verse vloeistof wordt in voldoende mate geïntroduceerd om de juiste temperatuur aan te houden

Alles-in-één

Unit met basisframe, afscheider voor bedrijfsvloeistof, besturingssysteem, inclusief inlaatterugslagventiel, set voor toevoer van verse vloeistof, niveau-indicator met schakelaars, temperatuur- en drukindicators en cavitatiebescherming

Flexibel

Keuze uit gietijzeren behuizing (EN-GJL-200) of roestvast staal van type 316 en ATEX gecertificeerde versies (Cat. 1 (i/o) IIB, T4), andere bedrijfsvloeistoffen dan water mogelijk

© Busch Vacuum Solutions

DOLPHIN VL 0130–0320 A
Gedeeltelijke recirculatie

Vloeistofringvacuümpompunits

VACUUM SOLUTIONS

Part of the BUSCH GROUP

Maattekening (veilige zone)

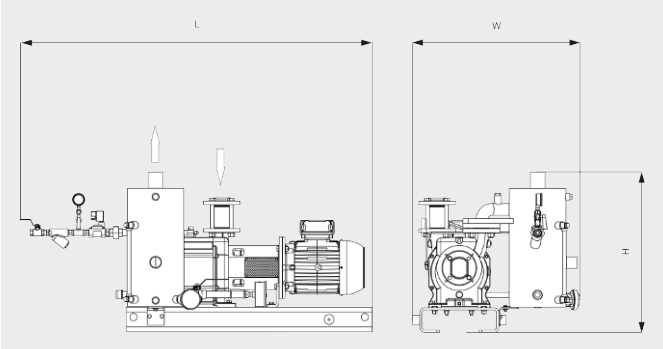

Maattekening (ATEX)

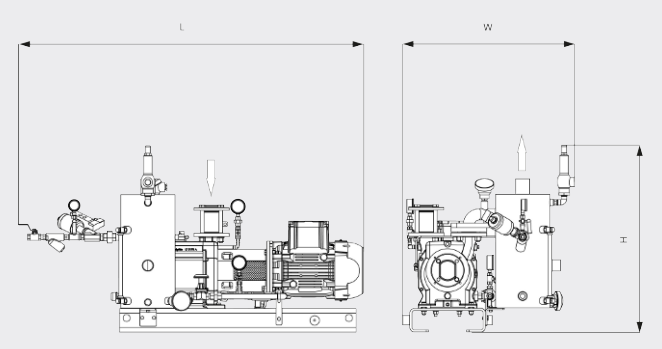

	DOLPHIN VL 0130 A Gedeeltelijke recirculatie	DOLPHIN VL 0170 A Gedeeltelijke recirculatie	DOLPHIN VL 0220 A Gedeeltelijke recirculatie	DOLPHIN VL 0320 A Gedeeltelijke recirculatie
Nominale pompsnelheid	105 / 128 m^3/h (50 / 60 Hz)	144 / 162 m^3/h (50 / 60 Hz)	203 / 230 m^3/h (50 / 60 Hz)	255 / 320 m^3/h (50 / 60 Hz)
Einddruk	33 hPa (mbar) (50 / 60 Hz)	33 hPa (mbar) (50 / 60 Hz)	33 hPa (mbar) (50 / 60 Hz)	33 hPa (mbar) (50 / 60 Hz)
Nominaal motorvermogen	3,0 / 4,0 kW (50 / 60 Hz)	4,0 / 5,5 kW (50 / 60 Hz)	5,5 / 7,5 kW (50 / 60 Hz)	7,5 / 11,0 kW (50 / 60 Hz)
Gewicht circa	210 / 236 kg (Veilig / ATEX)	220 / 248 kg (Veilig / ATEX)	263 / 300 kg (Veilig / ATEX)	382 / 429 kg (Veilig / ATEX)
Afmetingen (L x W x H)	1133 x 704 x 647 / 1133 x 724 x 788 mm (Veilig / ATEX)	1133 x 704 x 647 / 1166 x 724 x 788 mm (Veilig / ATEX)	1231 x 704 x 647 / 1303 x 724 x 788 mm (Veilig / ATEX)	1519 x 869 x 947 / 1520 x 931 x 1064 mm (Veilig / ATEX)
Gasinlaat / uitlaat	G 1½" / R 2"	G 1½" / R 2"	G 1½" / R 2"	G 2" / R 3"

WILT U MEER WETEN?

Neem contact met ons op!
info@busch.nl of **+31 (0)348 46 23 00**

CONTACTFORMULIER

BEL DIRECT

© Busch Vacuum Solutions