DOLPHIN LG 1910/2680 A

Vloeistofringvacuümpompen

VACUUM SOLUTIONS

Part of the BUSCH GROUP



Robuust

Bewezen technologie, betrouwbare werking, extreem hoge verdraagzaamheid voor deeltjes en dampen, speciaal ontworpen voor veeleisende omgevingen zoals mijnen, energiecentrales, suikerproductie, pulp- en papierindustrie, staalproductie enz.

Uitstekende prestaties

Hoge capaciteit, hoge pompsnelheden

Flexibel

Modulair ontwerp, keuze uit behuizing van gietijzer (EN-GJL-200) met rotor van nodulair gietijzer of geheel corrosievrij roestvrijstaal materiaal type 316, andere bedrijfsvloeistoffen dan water mogelijk, werking als compressor mogelijk

Accessoires, reserveonderdelen en opties

- Gemotoriseerde pompsets met tandwielkast of V-riemaandrijving, gemonteerd op robuuste stalen basisframes
- Gedeeltelijke of volledige recirculatiesystemen
- Cavitatiebeveiliging
- Gasuitlaat
- Terugslagventielen
- Vacuümbegrenzingsventielen

© Busch Vacuum Solutions

DOLPHIN LG 1910/2680 A

Vloeistofringvacuümpompen

VACUUM SOLUTIONS

Part of the BUSCH GROUP

Maattekening

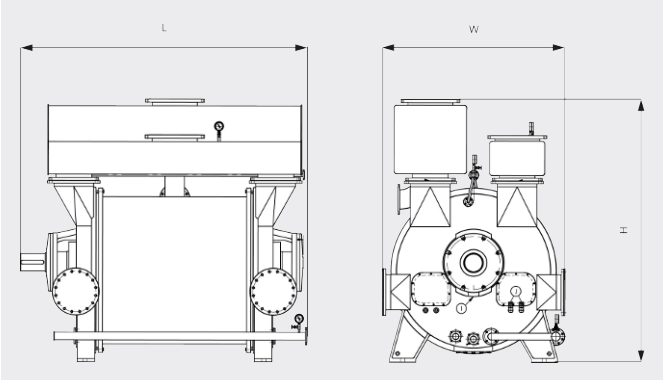

Pompsnelheid

Lucht op 20 °C. Tolerantie: ± 10% ___ LG 1910 A ..... LG 2680 A

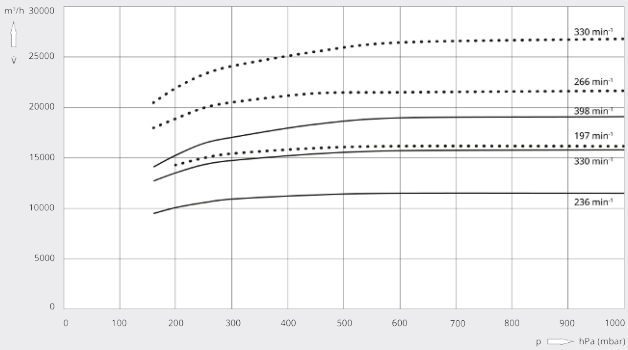

	DOLPHIN LG 1910 A	DOLPHIN LG 2680 A
Nominale pompsnelheid	11550 – 19100 m³/h	16160 – 26800 m³/h
Einddruk	160 hPa (mbar)	160 hPa (mbar)
Nominaal motorvermogen	220 / 280 / 315 / 355 / 450 / 500 – 220 / 280 / 315 / 355 / 450 / 500 kW	315 / 355 / 400 / 500 / 560 / 650 – 315 / 355 / 400 / 500 / 560 / 650 kW
Nominaal motortoerental	236 – 398 min⁻¹	197 – 330 min⁻¹
Geluidsdrukniveau (ISO 3744), 1 m afstand, bij gemiddelde belasting	< 85 dB(A)	< 85 dB(A)
Gewicht ca.	8930 kg	12750 kg
Afmetingen (L x W x H)	2732 x 1785 x 2560 mm	3191 x 2065 x 2965 mm
Gasinlaat / uitlaat	DN 400 PN 10 / DN 400 PN 10	DN 500 PN 10 / DN 500 PN 10

WILT U MEER WETEN?

Neem contact met ons op!
info@busch.nl of **+31 (0)348 46 23 00**

CONTACTFORMULIER

BEL DIRECT

© Busch Vacuum Solutions