MINK MM 1202–1322 AP

Droge klauwencompressoren

VACUUM SOLUTIONS

Part of the BUSCH GROUP



Flexibel

Ontworpen voor talrijke industriële toepassingen tot 2,0 bar(g), inlaatfilter en drukbegrenzingsventiel als standaard

Betrouwbaar

Effectieve luchtkoeling, constant hoge volumestroom tijdens de gehele levensduur

Onderhoudsarm

Droge en contactvrije compressie

© Busch Vacuum Solutions

MINK MM 1202–1322 AP

Droge klauwencompressoren

VACUUM SOLUTIONS

Part of the BUSCH GROUP

Maattekening

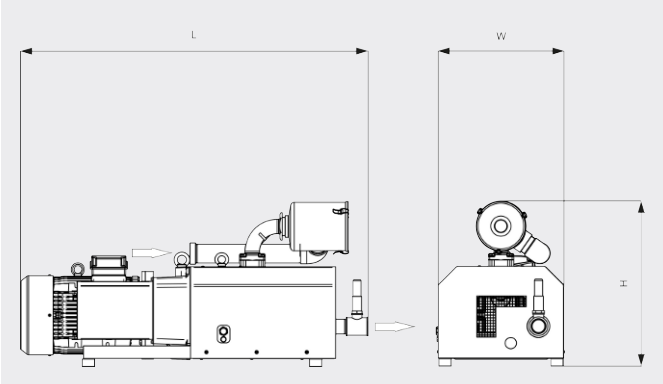

Pompsnelheid

Lucht op 20 °C. Tolerantie: ± 10% ___ 50 Hz ..... 60 Hz

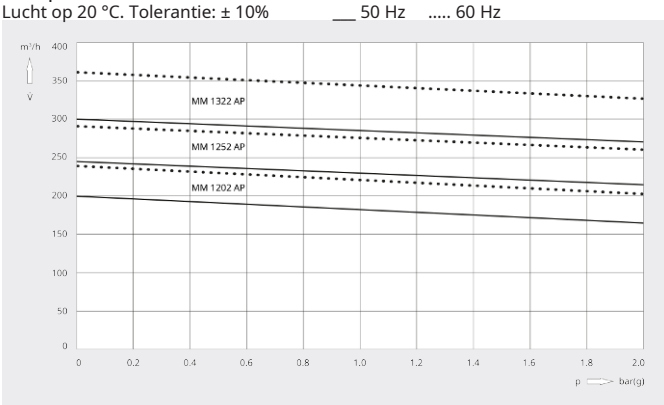

	MINK MM 1202 AP	MINK MM 1202 AP	MINK MM 1202 AP
Volumestroom (bij inlaat)	200 / 240 m³/h (50 / 60 Hz)	200 / 240 m³/h (50 / 60 Hz)	200 / 240 m³/h (50 / 60 Hz)
Overdruk	0,8 / 0,8 bar(g) (50 / 60 Hz)	1,2 / 1,1 bar(g) (50 / 60 Hz)	2,0 bar(g) (50 / 60 Hz)
Nominaal motorvermogen	6,0 / 8,0 kW (50 / 60 Hz)	7,5 / 9,5 kW (50 / 60 Hz)	11,0 / 12,5 kW (50 / 60 Hz)
Nominaal motortoerental	3000 / 3600 min^{-1} (50 / 60 Hz)	3000 / 3600 min^{-1} (50 / 60 Hz)	3000 / 3600 min^{-1} (50 / 60 Hz)
Geluidsdrukniveau (ISO 3744), 1 m afstand, bij gemiddelde belasting	80 / 83 dB(A) (50 / 60 Hz)	80 / 83 dB(A) (50 / 60 Hz)	80 / 83 dB(A) (50 / 60 Hz)
Gewicht ca.	210 kg	210 kg	210 kg
Afmetingen (L x W x H)	1345 x 515 x 665 mm	1345 x 515 x 665 mm	1345 x 515 x 665 mm
Gasuitlaat	G 2"	G 2"	G 2"

	MINK MM 1252 AP	MINK MM 1252 AP	MINK MM 1252 AP
Volumestroom (bij inlaat)	245 / 290 m³/h (50 / 60 Hz)	245 / 290 m³/h (50 / 60 Hz)	245 / 290 m³/h (50 / 60 Hz)
Overdruk	0,9 / 0,7 bar(g) (50 / 60 Hz)	1,6 / 1,4 bar(g) (50 / 60 Hz)	2,0 bar(g) (50 / 60 Hz)
Nominaal motorvermogen	7,5 / 9,0 kW (50 / 60 Hz)	10,6 / 12,6 kW (50 / 60 Hz)	12,5 / 15,6 kW (50 / 60 Hz)
Nominaal motortoerental	3000 / 3600 min^{-1} (50 / 60 Hz)	3000 / 3600 min^{-1} (50 / 60 Hz)	3000 / 3600 min^{-1} (50 / 60 Hz)
Geluidsdrukniveau (ISO 3744), 1 m afstand, bij gemiddelde belasting	81 / 84 dB(A) (50 / 60 Hz)	81 / 84 dB(A) (50 / 60 Hz)	81 / 84 dB(A) (50 / 60 Hz)
Gewicht ca.	230 kg	230 kg	230 kg

© Busch Vacuum Solutions

MINK MM 1202–1322 AP

Droge klauwencompressoren

VACUUM SOLUTIONS

Part of the BUSCH GROUP

	MINK MM 1252 AP	MINK MM 1252 AP	MINK MM 1252 AP
Afmetingen (L x W x H)	1390 x 515 x 665 mm	1390 x 515 x 665 mm	1390 x 515 x 665 mm
Gasuitlaat	G 2"	G 2"	G 2"

	MINK MM 1322 AP	MINK MM 1322 AP	MINK MM 1322 AP
Volumestroom (bij inlaat)	300 / 360 m^3/h (50 / 60 Hz)	300 / 360 m^3/h (50 / 60 Hz)	300 / 360 m^3/h (50 / 60 Hz)
Overdruk	1,0 / 0,8 bar(g) (50 / 60 Hz)	1,7 / 1,5 bar(g) (50 / 60 Hz)	2,0 bar(g) (50 / 60 Hz)
Nominaal motorvermogen	10,5 / 12,5 kW (50 / 60 Hz)	14,9 / 17,2 kW (50 / 60 Hz)	16,5 / 21,0 kW (50 / 60 Hz)
Nominaal motortoerental	3000 / 3600 min^{-1} (50 / 60 Hz)	3000 / 3600 min^{-1} (50 / 60 Hz)	3000 / 3600 min^{-1} (50 / 60 Hz)
Geluidsdrukniveau (ISO 3744), 1 m afstand, bij gemiddelde belasting	82 / 85 dB(A) (50 / 60 Hz)	82 / 85 dB(A) (50 / 60 Hz)	82 / 85 dB(A) (50 / 60 Hz)
Gewicht ca.	255 kg	255 kg	255 kg
Afmetingen (L x W x H)	1425 x 515 x 665 mm	1425 x 515 x 665 mm	1425 x 515 x 665 mm
Gasuitlaat	G 2"	G 2"	G 2"

WILT U MEER WETEN?

Neem contact met ons op!
info@busch.nl of **+31 (0)348 46 23 00**

CONTACTFORMULIER

BEL DIRECT

© Busch Vacuum Solutions