MINK MM 1104/1102 CVM

Droge klauwenvacuümpompen

VACUUM SOLUTIONS

Part of the BUSCH GROUP



Betrouwbaar

Meer dan 50.000 MINK vacuümpompen in bedrijf in melkrobots en zuivelfabrieken, bewezen droge klauwenvacuümtechniek, zonder bedrijfsvloeistoffen, onderhoudsarm, lange levensduur

Efficiënt

Tot wel 25% energiebesparingen in vergelijking met conventionele vacuümpompen die gebruikt worden voor melkrobots en zuivelfabrieken

Flexibel

Breed frequentiebereik van 10 tot 60 Hz

© Busch Vacuum Solutions

MINK MM 1104/1102 CVM

Droge klauwenvacuümpompen

VACUUM SOLUTIONS

Part of the BUSCH GROUP

Maattekening

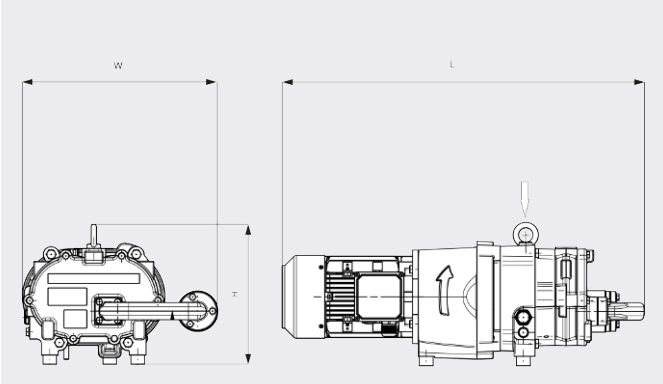

Pompsnelheid

Lucht op 20 °C. Tolerantie: ± 10% ___ 50 Hz ..... 60 Hz

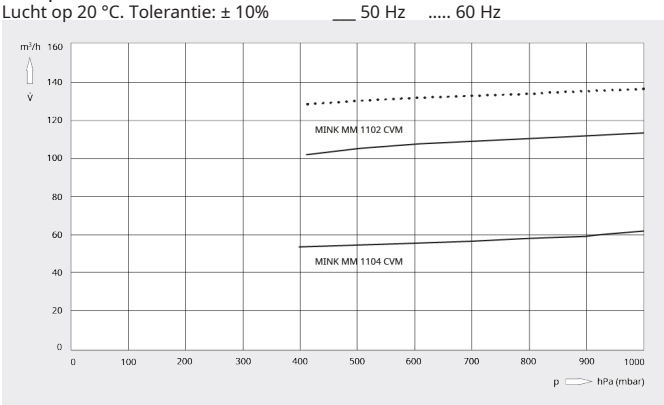

	MM 1104 CVM	MM 1102 CVM	MM 1102 CVM
Nominale pompsnelheid	62 m³/h (50 Hz)	110 m³/h (50 Hz)	110 / 135 m³/h (50 / 60 Hz)
Einddruk	400 hPa (mbar) (50 Hz)	400 hPa (mbar) (50 Hz)	400 hPa (mbar) (50 / 60 Hz)
Nominaal motorvermogen	1,3 kW (50 Hz)	2,2 kW (50 Hz)	3,0 / 3,4 kW (50 / 60 Hz)
Nominaal motortoerental	1500 min^{-1} (50 Hz)	3000 min^{-1} (50 Hz)	3000 / 3600 min^{-1} (50 / 60 Hz)
Geluidsdrukniveau (ISO 3744), 1 m afstand, bij gemiddelde belasting	72 dB(A) (50 Hz)	70 dB(A) (50 Hz)	73 / 77 dB(A) (50 / 60 Hz)
Olievulling	0,5 l	0,5 l	0,5 l
Gewicht ca.	78 kg *	140 kg *	140 kg *
Afmetingen (L x W x H)	771 x 428 x 306 mm	898 x 339 x 301 mm	898 x 339 x 301 mm

WILT U MEER WETEN?

Neem contact met ons op!
info@busch.nl of **+31 (0)348 46 23 00**

CONTACTFORMULIER

BEL DIRECT

© Busch Vacuum Solutions