# R5 RB 0021 C

**Oliegesmeerde draaischuifvacuümpompen**

VACUUM SOLUTIONS

Part of the BUSCH GROUP

## Compact

Gereduceerde hoogte en gewicht, ideaal voor installaties in kleine ruimtes

## Betrouwbaar

Robuuste constructie, zeer duurzame vezelversterkte schuiven van epoxyhars, bewezen draaischuiftechniek, lange levensduur

## Flexibel

Verschillende ontwerpopties beschikbaar, eenvoudig aan te passen aan individuele wensen en processen van de klant

Accessoires, reserveonderdelen en opties

- Gasballastventiel
- Verschillende inlaatfilters
- Filterdrukmeter
- Vacuümpompoliën voor alle toepassingen
- Vacuümregeleenheid


© Busch Vacuum Solutions

# R5 RB 0021 C

**Oliegesmeerde draaischuifvacuümpompen**

VACUUM SOLUTIONS

Part of the BUSCH GROUP

Maattekening

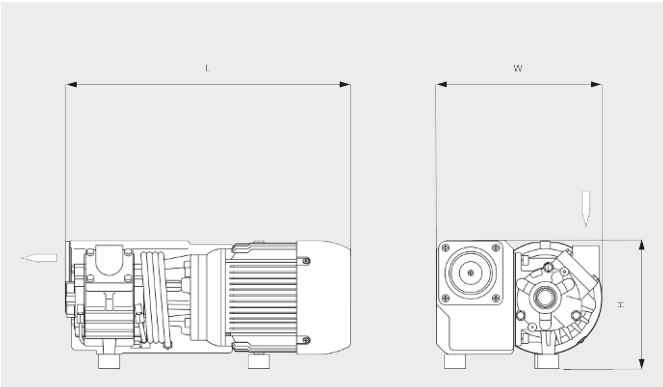


Pompsnelheid

Lucht op 20 °C. Tolerantie: ± 10% ___ 50 Hz ..... 60 Hz

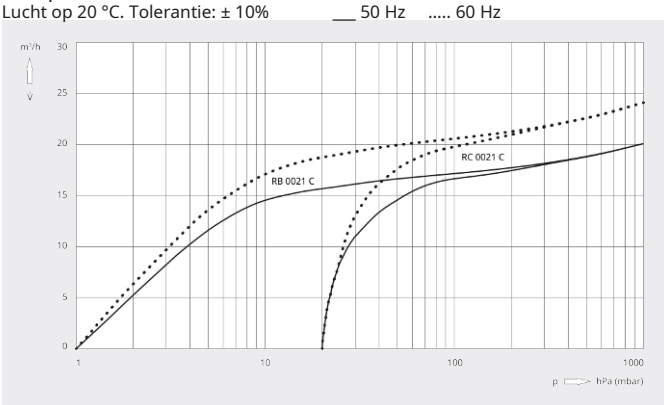


| | R5 RB 0021 C | R5 RC 0021 C |
|---|---|---|
| **Nominale pompsnelheid** | 20 / 24 m³/h (50 / 60 Hz) | 20 / 24 m³/h (50 / 60 Hz) |
| **Einddruk (gasballastventiel open)** | 2,0 hPa (mbar) (50 / 60 Hz) | 20,0 hPa (mbar) (50 / 60 Hz) |
| **Einddruk (gasballastventiel gesloten)** | 2,0 hPa (mbar) (50 / 60 Hz) | 20,0 hPa (mbar) (50 / 60 Hz) |
| **Nominaal motorvermogen** | 0,75 / 0,9 kW (50 / 60 Hz) | 0,75 / 0,9 kW (50 / 60 Hz) |
| **Nominaal motortoerental** | 3000 / 3600 min$^{-1}$ (50 / 60 Hz) | 3000 / 3600 min$^{-1}$ (50 / 60 Hz) |
| **Geluidsdrukniveau (ISO 2151), KpA = 3 dB** | 66 / 72 dB(A) (50 / 60 Hz) | 66 / 72 dB(A) (50 / 60 Hz) |
| **Olievulling** | 0,45 l | 0,45 l |
| **Gewicht ca.** | 20 kg | 20 kg |
| **Afmetingen (L x W x H)** | 401 x 229 x 180 mm | 401 x 229 x 180 mm |
| **Gasinlaat** | G ½" | G ½" |

## WILT U MEER WETEN?

Neem contact met ons op!
**info@busch.nl** of **+31 (0)348 46 23 00**

CONTACTFORMULIER

BEL DIRECT


© Busch Vacuum Solutions