R5 RA 0840 A ECOTORQUE

Oliegesmeerde draaischuifvacuümpompen

VACUUM SOLUTIONS

Part of the BUSCH GROUP

Efficiënt

Energiebesparing tot 50% dankzij de frequentieregelaar (ECOTORQUE), Ecomode met automatische start- en stopfunctie

Flexibel

Nauwkeurige aanpassing van het vacuümniveau (drukregeling) en de pompsnelheid (snelheidsregeling) aan de procesvereisten. Compatibel met een breed scala aan voedingsspanningen, eenvoudige besturing en monitoring van maximaal acht vacuümpompen met optionele ECOTORQUE Master-Control

Uitstekende prestaties

Hoge pompsnelheid bij lage drukbereiken. Ontworpen voor continu gebruik in het grofvacuümbereik. De allerbeste verhouding tussen voetafdruk en prestaties

Accessoires, reserveonderdelen en opties

- Enkel of dubbel gasballastventiel, handmatige of elektromagnetische bediening
- Verschillende inlaatfilters
- Verschillende temperatuur- en drukmeters
- Kit voor energieterugwinning met water-/oliewarmtewisselaar
- Vacuümpompoliën voor alle toepassingen

© Busch Vacuum Solutions

R5 RA 0840 A ECOTORQUE

Oliegesmeerde draaischuifvacuümpompen

VACUUM SOLUTIONS

Part of the BUSCH GROUP

Maattekening

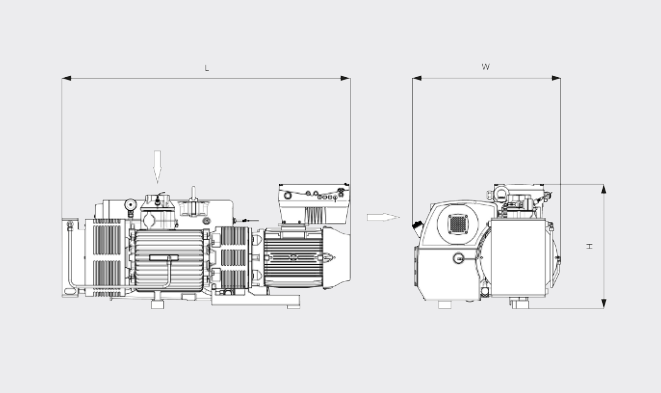

Pompsnelheid
Lucht op 20 °C. Tolerantie: ± 10%

___ Minimale snelheid ..... Maximale snelheid

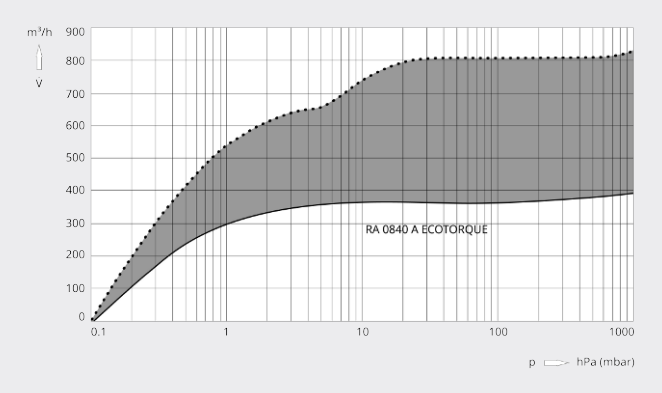

	R5 RA 0840 A ECOTORQUE
Nominale pompsnelheid	390 – 840 m³/h
Einddruk (gasballastventiel gesloten)	0,1 hPa (mbar)
Nominaal motortoerental	700 – 1400 min^{-1}
Energieverbruik bij einddruk	4,4 – 9,3 kW
Geluidsdrukniveau (ISO 2151), KpA = 3 dB	80 dB(A)
Olievulling	15 l
Gewicht ca.	580 kg
Afmetingen (L x W x H)	1680 x 865 x 724 mm
Gasinlaat	G 3"

*Gasuitlaat G 3" optioneel

WILT U MEER WETEN?

Neem contact met ons op!
info@busch.nl of **+31 (0)348 46 23 00**

CONTACTFORMULIER

BEL DIRECT

© Busch Vacuum Solutions